JUMO GmbH & Co. KG
Adresse de livraison :
Mackenrodtstraße 14
36039 Fulda, Allemagne
Adresse postale :
36035 Fulda, Allemagne
Tél. : +49 661 6003-0
Fax. : +49 661 6003-607
E-Mail : mail@jumo.net
Internet : www.jumo.net

JUMO Régulation SAS
Actipôle Borny
7 rue des Drapiers
B.P. 45200
57075 Metz - Cedex 3, France
Tél. : +33 3 87 37 53 00
Fax. : +33 3 87 37 89 00
E-Mail : info.fr@jumo.net
Internet : www.jumo.fr

JUMO AUTOMATION S.P.R.L. / P.G.M.B.H. / B.V.B.A
Industriestraße 18
4700 Eupen, Belgique
Tél. : +32 87 59 53 00
Fax. : +32 87 74 02 03
E-Mail : info@jumo.be
Internet : www.jumo.be

JUMO Mess- und Regeltechnik AG
Laubisrütistrasse 70
8712 Stäfa, Suisse
Tél. : +41 44 928 24 44
Fax. : +41 44 928 24 48
E-Mail : info@jumo.ch
Internet : www.jumo.ch

JUMO DELOS T

Capteur de température électronique avec affichage et sortie analogique

- **Pour températures comprises entre -50 et +260 °C (+500 °C)**
- **Certification EHEDG**
- **Configuration du capteur de température via l'élément de réglage ou le prog. Setup**
- **Connecteur M12 × 1 ; indice de protection IP65 suivant EN 60529 avec connecteur machine enfiché**
- **Affichage à cristaux liquides (chiffres bicolores)**

Type de base 902940/10

Utilisation

- Food & Pharma
- Installations NEP/SEP
- Construction de machines et d'équipements
- Construction de climatisation et d'installations frigorifiques

Description sommaire

Le commutateur de température électronique de haute précision se compose d'une gaine de protection avec capteur de température intégré, d'un raccordement au process ainsi que d'un boîtier avec affichage à cristaux liquides pour l'électronique. Suivant application, les sorties suivantes sont possibles: 1x sortie de commutation PNP ou 2× sorties de commutation PNP (sortie binaire) et/ou 1x sortie de commutation PNP et 1× sortie analogique. Le signal de sortie et l'étendue de mesure peuvent être configurés individuellement. Suivant exécution, le capteur de température électronique peut être utilisé dans une plage comprise entre -50 et +150 °C, -50 et +260 °C, -50 et +500 °C. Le signal de sortie analogique 4 - 20 mA, 0 - 20 mA, 0 - 10 V ou inversé 20 - 4 mA, 20 - 0 mA et 10 - 0 V est disponible linéaire par rapport à la température. Le commutateur de température électronique est prévu pour une utilisation industrielle et répond aux normes européennes pour assurer la compatibilité électromagnétique (CEM).

Nota : également disponible comme convertisseur de pression de précision JUMO DELOS SI, fiche technique 405052

Caractéristiques techniques

Raccordement électrique	Connecteur pour machines M12 x 1, 4 pôles suivant CEI 60947-5-2
Raccordements au process	Raccord fileté 1/4" G, 3/8" G et 1/2" G Raccord fileté M12 × 1,5 ; M18 × 1,5 et M20 × 1,5 Raccord fileté 1/2-14NPT Ecrou raccord 3/8" G Raccord vissé 1/4" G et 1/2" G Raccord fileté 1/2" G avec cône d'étanchéité conforme au NEP et certification EHEDG Manchon conique avec écrou-raccord (raccord laitier) Manchons de serrage (Clamp) Manchon à souder sphérique avec raccord coulissant Manchon à souder avec cône d'étanchéité conforme au NEP Raccords Varivent avec certification EHEDG JUMO PEKA avec certification EHEDG
Gaine de protection	Acier inoxydable AISI 316 L, matériau n° 1.4404/1.4435 Acier inoxydable AISI 316 TI, matériau n° 1.4571
Indice de protection	IP65 suivant EN 60529 avec connecteur pour machines enfiché
Temps de réponse	$t_{0,5}$: 3 s dans l'eau 0,4 m/s $t_{0,9}$: 8 s dans l'eau 0,4 m/s
Elément de mesure	Capteur de température Pt1000, EN 60751, classe A ou AA (1/3 DIN B), en montage 4 fils

Homologations/Marques de contrôle (voir Caractéristiques techniques)

JUMO GmbH & Co. KG
Adresse de livraison :
Mackenrodtstraße 14
36039 Fulda, Allemagne
Adresse postale :
36035 Fulda, Allemagne
Tél. : +49 661 6003-0
Fax. : +49 661 6003-607
E-Mail : mail@jumo.net
Internet : www.jumo.net

JUMO Régulation SAS
Actipôle Borny
7 rue des Drapiers
B.P. 45200
57075 Metz - Cedex 3, France
Tél. : +33 3 87 37 53 00
Fax. : +33 3 87 37 89 00
E-Mail : info.fr@jumo.net
Internet : www.jumo.fr

JUMO AUTOMATION S.P.R.L. / P.G.M.B.H. / B.V.B.A
Industriestraße 18
4700 Eupen, Belgique
Tél. : +32 87 59 53 00
Fax. : +32 87 74 02 03
E-Mail : info@jumo.be
Internet : www.jumo.be

JUMO Mess- und Regeltechnik AG
Laubisrütistrasse 70
8712 Stäfa, Suisse
Tél. : +41 44 928 24 44
Fax. : +41 44 928 24 48
E-Mail : info@jumo.ch
Internet : www.jumo.ch

Caractéristiques techniques

Généralités

Normes de référence	DIN 16086 et EN 60770
Affichage	Affichage à cristaux liquides (chiffres bicolores)
Orientation	Possibilité de tourner l'affichage de 180° à l'aide du programme Setup après montage le boîtier peut pivoter de ±160° vers la gauche ou vers la droite (utiliser l'outil fourni)
Taille	Zone d'affichage 16 × 26 mm/taille des caractères 7 mm/2× 4 digits
Couleur	Fonctionnement normal : ambre jaune Erreur : rouge (texte „Err“, code erreur 1 à 9 clignote) Interface Setup affectée : rouge
Indication de l'état de commutation	K1, K2
Unité de température	°C ou °F
Commande	
Sur l'appareil	au moyen de l'élément de commande sous la vis d'obturation à l'aide de l'outil multifonction ou d'un tournevis 0,5 × 3 mm ou d'une clé mâle coudée à six pans creux OC 2
à l'aide du PC	via le programme Setup pour interface-PC

Entrée

Entrée de mesure (capteur)	1x capteur de température Pt1000 en montage 4 fils
Etendue de mesure	Type de base 902940/10 : -50 à +150 °C Type de base 902940/30 : -50 à +260 °C Type de base 902940/50 : -50 à +500 °C
Ecarts limites	0,15 + 0,002 × |t|[a], classe A (standard) 0,10 + 0,0017 × |t|[a], classe AA (1/3 DIN B)

[a] |t| correspond à la valeur numérique de la température en °C sans prise en compte du signe.

Surveillance du circuit de mesure

Court-circuit de sonde, Rupture de ligne et de sonde, Dépassement inférieur de l'étendue de mesure, Dépassement supérieur de l'étendue de mesure	Sortie analogique 0 à 20 mA, 0 mA ou 22 mA configurable Sortie analogique 4 à 20 mA, 3,4 mA ou 22 mA configurable Sortie analogique 0 à 10 V, 0 V ou 10,7 V configurable Sorties de commutation, low Message d'erreur supplémentaire sur écran LCD

Sorties

Toutes les sorties analogiques en technique 3 fils/Collecteur ouvert, sortie de commutation PNP

Sortie analogique	
configuration libre	4 - 20 mA et 1× sortie de commutation PNP 0 - 20 mA et 1× sortie de commutation PNP 0 - 10 V et 1× sortie de commutation PNP
Sortie de commutation	
Nombre	1× sortie de commutation PNP 2× sorties de commutation PNP
Mode de couplage	A ouverture/à fermeture
Fonction de commutation	Fenêtre/Hystérésis
Pouvoir de coupure	
• Chute de tension de U_B	PNP ≤ 2 V
• Pouvoir de coupure	On ≤ 250 mA/Off ≤ 1 mA
• Cycles de commutation	> 10 millions
Temps de réaction	sous 50 Hz : ≤ 200 ms et sous 60 Hz : ≤ 320 ms
Résistant aux courts-circuits	Oui

JUMO GmbH & Co. KG
Adresse de livraison :
Mackenrodtstraße 14
36039 Fulda, Allemagne
Adresse postale :
36035 Fulda, Allemagne
Tél. : +49 661 6003-0
Fax. : +49 661 6003-607
E-Mail : mail@jumo.net
Internet : www.jumo.net

JUMO Régulation SAS
Actipôle Borny
7 rue des Drapiers
B.P. 45200
57075 Metz - Cedex 3, France
Tél. : +33 3 87 37 53 00
Fax. : +33 3 87 37 89 00
E-Mail : info.fr@jumo.net
Internet : www.jumo.fr

JUMO AUTOMATION S.P.R.L. / P.G.M.B.H. / B.V.B.A
Industriestraße 18
4700 Eupen, Belgique
Tél. : +32 87 59 53 00
Fax. : +32 87 74 02 03
E-Mail : info@jumo.be
Internet : www.jumo.be

JUMO Mess- und Regeltechnik AG
Laubisrütistrasse 70
8712 Stäfa, Suisse
Tél. : +41 44 928 24 44
Fax. : +41 44 928 24 48
E-Mail : info@jumo.ch
Internet : www.jumo.ch

Vérification de charge Courant	
• Durée de la période	2 s ; T_{ON} 40 ms
• Circuit de protection périodique en cas de surtension	f = 0,5 Hz Affichage à cristaux liquides : Err3 sortie de commutation K1, Err4 sortie de commutation K2
Plage de mise à l'échelle	
Sortie analogique	Mise à l'échelle dans la plage libre
Comportement en cas de dépassement de la plage de mise à l'échelle (inférieur)	Sortie analogique 0 - 20 mA, décroissance linéaire jusqu'à 0 mA Sortie analogique 4 - 20 mA, décroissance linéaire jusqu'à 3,8 mA Sortie analogique 0 - 10 V, décroissance linéaire jusqu'à 0 V
Comportement en cas de dépassement de la plage de mise à l'échelle (supérieur)	Sortie analogique 0 - 20 mA, croissance linéaire jusqu'à 20,5 mA Sortie analogique 4 - 20 mA, croissance linéaire jusqu'à 20,5 mA Sortie analogique 0 - 10 V, croissance linéaire jusqu'à 10,2 V
Sortie de commutation	
• Point de commutation	Etendue de mesure (> position de retour)
• Position de retour	Etendue de mesure (< point de commutation)
• Amortissement	0,00 à 99,99 s
• Temporisation à l'enclenchement	0,00 à 99,99 s
Charge	
4 - 20 mA	$R_l \geq (U_B - 6{,}5\ V)/0{,}022\ A$
0 - 20 mA	$R_l \geq (U_B - 6{,}5\ V)/0{,}022\ A$
0 - 10 V	$R \geq 10\ k\Omega$

Conditions ambiantes

Températures admissibles	
Température ambiante Boîtier	-25 à +75 °C
Température ambiante	-50 °C ; fonction limitée utilisation uniquement statique, risque de rupture de câble, affichage LCD sans fonction
Température de stockage	-40 à +85 °C
Humidité admissible de l'air	
• en cours de fonctionnement	100 % y compris la condensation sur la gaine externe de l'appareil
• dans le dépôt	90 % sans condensation
Contrainte mécanique admissible	par rapport au types de base 902940/10 et 902940/30 avec longueur utile 100 mm
• Résistance aux vibrations	10 g, 10 - 2000 Hz suivant CEI 60068-2-6
• Résistance aux chocs	50 g pour 11 ms/100 g pour 1 ms suivant CEI 60068-2-27
Compatibilité électromagnétique	(uniquement avec câble de raccordement 4 pôles et boîtier relié à la terre)
• Emission de parasites	Classe A suivant EN 61326
• Résistance aux parasites	Caractéristique A suivant EN 61326
Indice de protection	IP67 suivant EN 60529
Influence de la température ambiante	$\leq \pm$(15 ppm/K × (valeur fin d'étendue de mesure + 200) + 50 ppm/K × étendue de mesure réglée) × $\Delta\vartheta$ $\Delta\vartheta$ = écart de température ambiante par rapport à la température de référence
Normes de référence/d'étalonnage	24 V DC à 25 °C ±5 °C (77 °F ±9 °F)

Précision de l'ensemble de l'appareil

Valeur mesurée	Tolérance
100 °C	0,60 K
150 °C	0,75 K
200 °C	1,00 K
450 °C	1,60 K

JUMO GmbH & Co. KG
Adresse de livraison :
Mackenrodtstraße 14
36039 Fulda, Allemagne
Adresse postale :
36035 Fulda, Allemagne
Tél. : +49 661 6003-0
Fax. : +49 661 6003-607
E-Mail : mail@jumo.net
Internet : www.jumo.net

JUMO Régulation SAS
Actipôle Borny
7 rue des Drapiers
B.P. 45200
57075 Metz - Cedex 3, France
Tél. : +33 3 87 37 53 00
Fax. : +33 3 87 37 89 00
E-Mail : info.fr@jumo.net
Internet : www.jumo.fr

JUMO AUTOMATION S.P.R.L. / P.G.M.B.H. / B.V.B.A
Industriestraße 18
4700 Eupen, Belgique
Tél. : +32 87 59 53 00
Fax. : +32 87 74 02 03
E-Mail : info@jumo.be
Internet : www.jumo.be

JUMO Mess- und Regeltechnik AG
Laubisrütistrasse 70
8712 Stäfa, Suisse
Tél. : +41 44 928 24 44
Fax. : +41 44 928 24 48
E-Mail : info@jumo.ch
Internet : www.jumo.ch

Energie auxiliaire

Tension d'alimentation	12 - 30 V DC (tension nominale 24 V DC) Ondulation résiduelle : les pointes de tension ne doivent pas dépasser les valeurs de la tension d'alimentation indiquées
• pour sortie 0(4) - 20 mA	12 - 30 V DC
• pour sortie 0 à 10 V	14 - 30 V DC
Protection contre l'inversion des polarités	Oui
Consommation	≤ 45 mA sans charge, ≤ 545 mA avec charge 2× sorties de commutation PNP
Raccordement électrique	Connecteur pour machines M12 × 1, 4 pôles suivant CEI 60947-5-2, code A
Circuit électrique	SELV
Influence de la tension d'alimentation	≤ ±0,01 %/V d'écart par rapport à 24 V DC [a]

[a] Toutes les indications en % se rapportent à la valeur de fin de l'étendue de mesure : 20 mA/10 V.

Homologations/Marques de contrôle

Marques de contrôle	Bureau de vérification	Certificat/Numéro d'essai	Base de vérification	s'applique à
EHEDG	TUM MAK	N° 03/2006	Document N° 8	Raccord de process 997 JUMO PEKA
EHEDG	TNO	N° C03-5145	Document N° 8	Raccord de process 380 Varivent

JUMO GmbH & Co. KG
Adresse de livraison :
Mackenrodtstraße 14
36039 Fulda, Allemagne
Adresse postale :
36035 Fulda, Allemagne
Tél. : +49 661 6003-0
Fax. : +49 661 6003-607
E-Mail : mail@jumo.net
Internet : www.jumo.net

JUMO Régulation SAS
Actipôle Borny
7 rue des Drapiers
B.P. 45200
57075 Metz - Cedex 3, France
Tél. : +33 3 87 37 53 00
Fax. : +33 3 87 37 89 00
E-Mail : info.fr@jumo.net
Internet : www.jumo.fr

JUMO AUTOMATION S.P.R.L. / P.G.M.B.H. / B.V.B.A
Industriestraße 18
4700 Eupen, Belgique
Tél. : +32 87 59 53 00
Fax. : +32 87 74 02 03
E-Mail : info@jumo.be
Internet : www.jumo.be

JUMO Mess- und Regeltechnik AG
Laubisrütistrasse 70
8712 Stäfa, Suisse
Tél. : +41 44 928 24 44
Fax. : +41 44 928 24 48
E-Mail : info@jumo.ch
Internet : www.jumo.ch

Schéma de raccordement

Le schéma de raccordement de cette fiche technique vous fournit les premières informations concernant les possibilités de raccordement. Pour le raccordement électrique, utilisez exclusivement la notice de montage ou la notice de mise en service. La connaissance et la transposition techniquement parfaite des indications de sécurité et avertissements contenus là sont des conditions indispensables pour le montage, le raccordement électrique et la mise en service ainsi que pour la sécurité pendant le fonctionnement.

Code de commande 470		**Code de commande 471**		**Codes de commande 475, 476 et 477**	
1 sortie de commutation PNP		2× sorties de commutation PNP		1× sortie de commutation PNP et 1× sortie analogique	
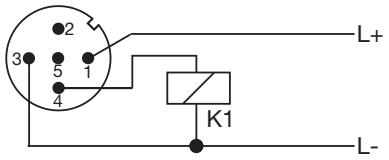		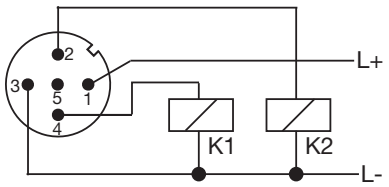		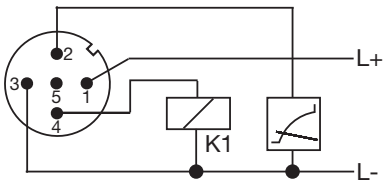	
Tension d'alimentation		Alimentation		Alimentation	
1 L+	12 - 30 V DC	1 L+	12 - 30 V DC	1 L+	12(14) - 30 V DC
3 L-	GND	3 L-	GND	3 L-	GND
Sortie		Sortie		Sortie	
4 K1	Highside Open Collector max.	2 K2	Highside Open Collector max.	2 Analog	0(4) - 20 mA/0 - 10 V
2	nc	4 K1		4 K1	Highside Open Collector max.
5	Interface	5	Interface	5	Interface

Affectation : connecteur pour machines M12 × 1	1 bn	brun	4 bk	noir	Le repérage des couleurs n'est valable **que** pour les câbles standards codés A !
	2 wh	blanc	5 gy	gris	
	3 bu	bleu			

Le raccordement se situe à l'arrière du commutateur de température !

Schéma de raccordement (capteur)

Connecteur pour machines M12 × 1, 4 pôles suivant CEI 60947-5-2	**Raccordement électrique**	**Brochage**
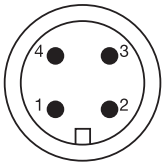	**Type de base 902940/50**	
	Sonde à résistance en montage 4 fils (entrée)	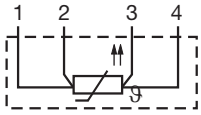

Vue du dessus du connecteur pour machines sur la sonde de résistance correspondante !

JUMO GmbH & Co. KG
Adresse de livraison :
Mackenrodtstraße 14
36039 Fulda, Allemagne
Adresse postale :
36035 Fulda, Allemagne
Tél. : +49 661 6003-0
Fax. : +49 661 6003-607
E-Mail : mail@jumo.net
Internet : www.jumo.net

JUMO Régulation SAS
Actipôle Borny
7 rue des Drapiers
B.P. 45200
57075 Metz - Cedex 3, France
Tél. : +33 3 87 37 53 00
Fax. : +33 3 87 37 89 00
E-Mail : info.fr@jumo.net
Internet : www.jumo.fr

JUMO AUTOMATION S.P.R.L. / P.G.M.B.H. / B.V.B.A
Industriestraße 18
4700 Eupen, Belgique
Tél. : +32 87 59 53 00
Fax. : +32 87 74 02 03
E-Mail : info@jumo.be
Internet : www.jumo.be

JUMO Mess- und Regeltechnik AG
Laubisrütistrasse 70
8712 Stäfa, Suisse
Tél. : +41 44 928 24 44
Fax. : +41 44 928 24 48
E-Mail : info@jumo.ch
Internet : www.jumo.ch

Dimensions - Types de base

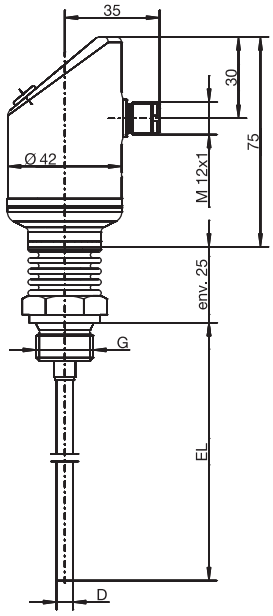

Type de base 902940/10

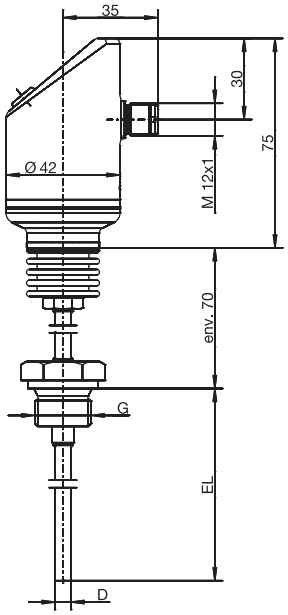

Type de base 902940/30
avec tube intermédiaire

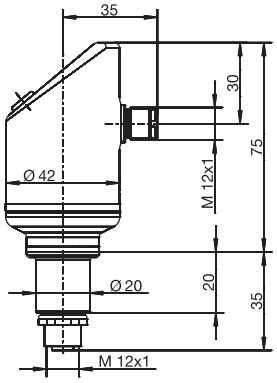

Type de base 902940/50
avec connecteur M 12 x 1
pour sonde à résistance

Dimensions - Raccords de process PA

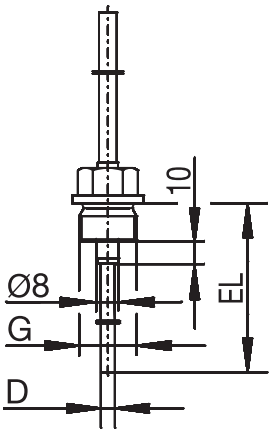

PA	G
103	3/8
104	1/2

Raccord fileté

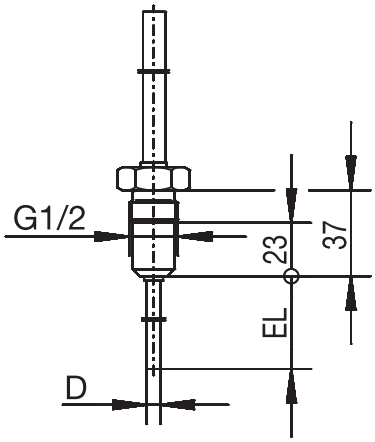

PA	
380	

Raccord fileté avec cône d'étanchéité conforme au NEP

JUMO GmbH & Co. KG
Adresse de livraison :
Mackenrodtstraße 14
36039 Fulda, Allemagne
Adresse postale :
36035 Fulda, Allemagne
Tél. : +49 661 6003-0
Fax. : +49 661 6003-607
E-Mail : mail@jumo.net
Internet : www.jumo.net

JUMO Régulation SAS
Actipôle Borny
7 rue des Drapiers
B.P. 45200
57075 Metz - Cedex 3, France
Tél. : +33 3 87 37 53 00
Fax. : +33 3 87 37 89 00
E-Mail : info.fr@jumo.net
Internet : www.jumo.fr

JUMO AUTOMATION S.P.R.L. / P.G.M.B.H. / B.V.B.A
Industriestraße 18
4700 Eupen, Belgique
Tél. : +32 87 59 53 00
Fax. : +32 87 74 02 03
E-Mail : info@jumo.be
Internet : www.jumo.be

JUMO Mess- und Regeltechnik AG
Laubisrütistrasse 70
8712 Stäfa, Suisse
Tél. : +41 44 928 24 44
Fax. : +41 44 928 24 48
E-Mail : info@jumo.ch
Internet : www.jumo.ch

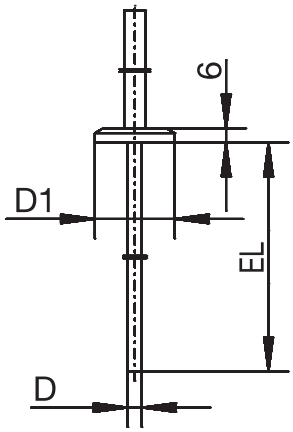

PA	DN	D1
-	-	∅ 25
611	10/20	∅ 34
613	25/1”	∅ 50,5

PA	DN	D1
613	40/1,5”	∅ 50,5
616	50/2”	∅ 64
617	2,5”	∅ 77,5

Manchon de serrage suivant DIN 32676 (Clamp)

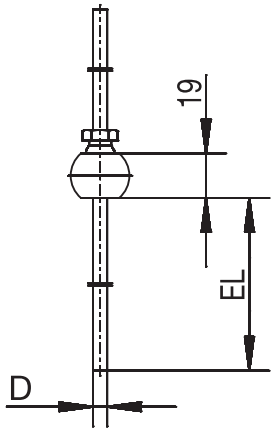

PA	
681	

Manchon à souder sphérique avec raccord coulissant

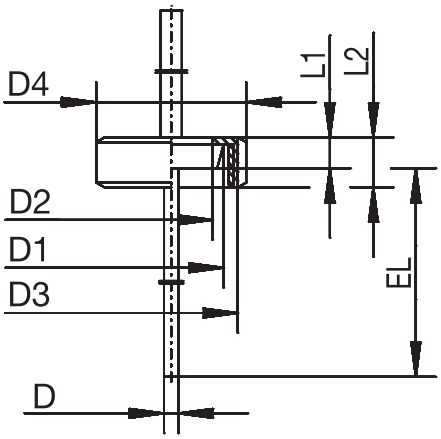

PA	DN	D1	D2	D3	D4	L1	L2
601	10	∅ 22	∅ 18	RD 28 × 1/8	∅ 38	9	18
604	25	∅ 44	∅ 35	RD 52 × 1/6	∅ 63	13	21
605	32	∅ 50	∅ 41	RD 58 × 1/6	∅ 70	13	21

Manchon de serrage avec écrou-raccord suivant DIN 11851 (raccord laitier)

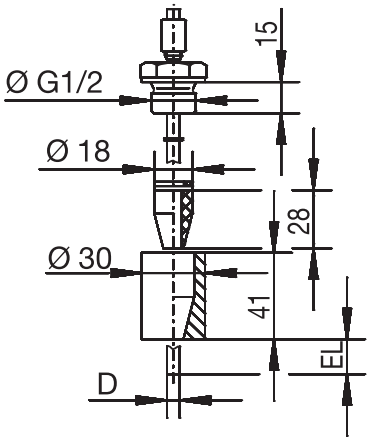

PA	
682	

Manchon à souder avec cône d'étanchéité conforme au NEP

JUMO GmbH & Co. KG
Adresse de livraison :
Mackenrodtstraße 14
36039 Fulda, Allemagne
Adresse postale :
36035 Fulda, Allemagne
Tél. : +49 661 6003-0
Fax. : +49 661 6003-607
E-Mail : mail@jumo.net
Internet : www.jumo.net

JUMO Régulation SAS
Actipôle Borny
7 rue des Drapiers
B.P. 45200
57075 Metz - Cedex 3, France
Tél. : +33 3 87 37 53 00
Fax. : +33 3 87 37 89 00
E-Mail : info.fr@jumo.net
Internet : www.jumo.fr

JUMO AUTOMATION S.P.R.L. / P.G.M.B.H. / B.V.B.A
Industriestraße 18
4700 Eupen, Belgique
Tél. : +32 87 59 53 00
Fax. : +32 87 74 02 03
E-Mail : info@jumo.be
Internet : www.jumo.be

JUMO Mess- und Regeltechnik AG
Laubisrütistrasse 70
8712 Stäfa, Suisse
Tél. : +41 44 928 24 44
Fax. : +41 44 928 24 48
E-Mail : info@jumo.ch
Internet : www.jumo.ch

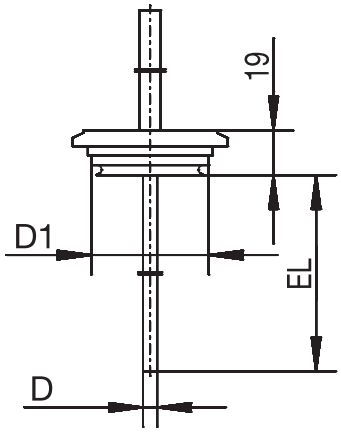

PA	DN	D1
684	15/10	∅ 31
685	32/25	∅ 50
686	50/40	∅ 68

Raccord Varivent

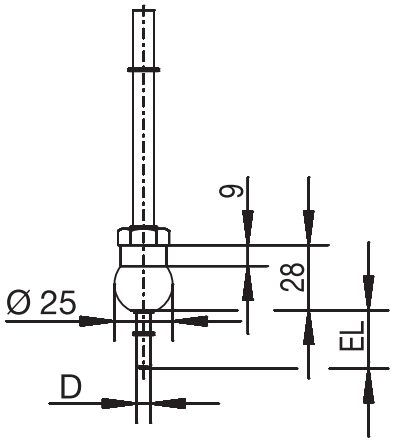

PA	
840	

Doigt de gant à souder sphérique

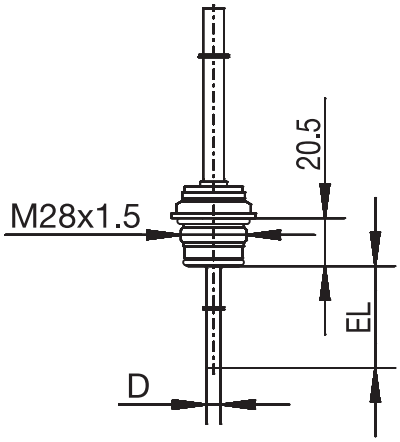

Varivent	Clamp	Aseptique	Manchon à souder
DN 25/32	DN 25/32/40	DN 40	∅ 55 mm
DN 40-125	DN 50	DN 50	-
-	-	NKS DN 40	-

JUMO PEKA PA 997
adaptateur pour raccordement au process, fiche technique 409711

JUMO GmbH & Co. KG
Adresse de livraison :
Mackenrodtstraße 14
36039 Fulda, Allemagne
Adresse postale :
36035 Fulda, Allemagne
Tél. : +49 661 6003-0
Fax. : +49 661 6003-607
E-Mail : mail@jumo.net
Internet : www.jumo.net

JUMO Régulation SAS
Actipôle Borny
7 rue des Drapiers
B.P. 45200
57075 Metz - Cedex 3, France
Tél. : +33 3 87 37 53 00
Fax. : +33 3 87 37 89 00
E-Mail : info.fr@jumo.net
Internet : www.jumo.fr

JUMO AUTOMATION S.P.R.L. / P.G.M.B.H. / B.V.B.A
Industriestraße 18
4700 Eupen, Belgique
Tél. : +32 87 59 53 00
Fax. : +32 87 74 02 03
E-Mail : info@jumo.be
Internet : www.jumo.be

JUMO Mess- und Regeltechnik AG
Laubisrütistrasse 70
8712 Stäfa, Suisse
Tél. : +41 44 928 24 44
Fax. : +41 44 928 24 48
E-Mail : info@jumo.ch
Internet : www.jumo.ch

Synoptique

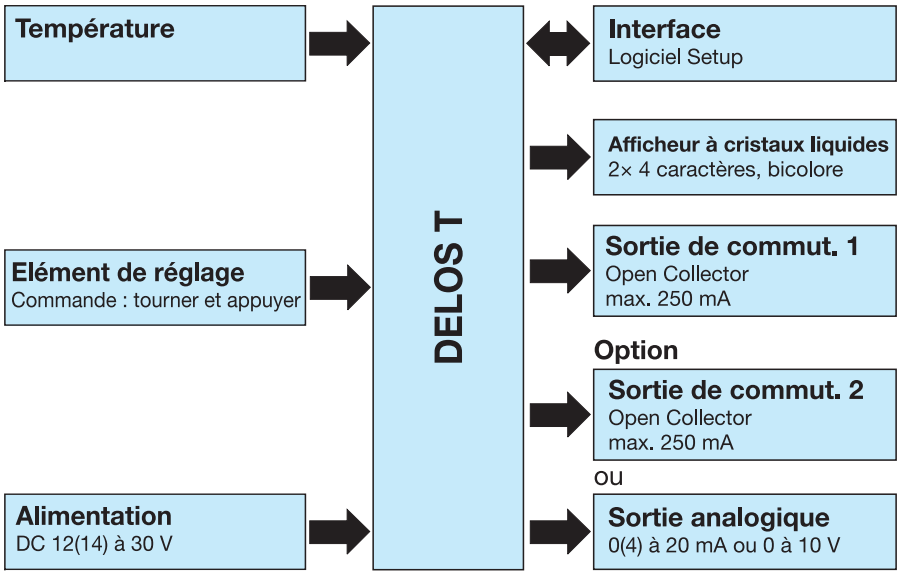

Particularités

- Libre mise à l'échelle de l'étendue de mesure
- Afficheur à cristaux liquides bicolore avec fonction alarme
- Sortie analogique à configuration libre
- Température du milieu jusqu'à 500 °C
- programmable sur l'appareil ou via le programme Setup

Programme Setup

Le programme Setup (accessoire) sert à configurer le capteur de température avec un PC. Les données de configuration peuvent être archivées sur le PC et imprimées.

Le programme Setup permet d'écraser à tout moment les paramètres modifiés et de restaurer le réglage d'usine.
La connexion entre capteur de température et PC est établie à l'aide d'une interface pour PC (convertisseur USB/TTL) avec adaptateur (câble de raccordement USB) et câble de raccordement (câble Y).

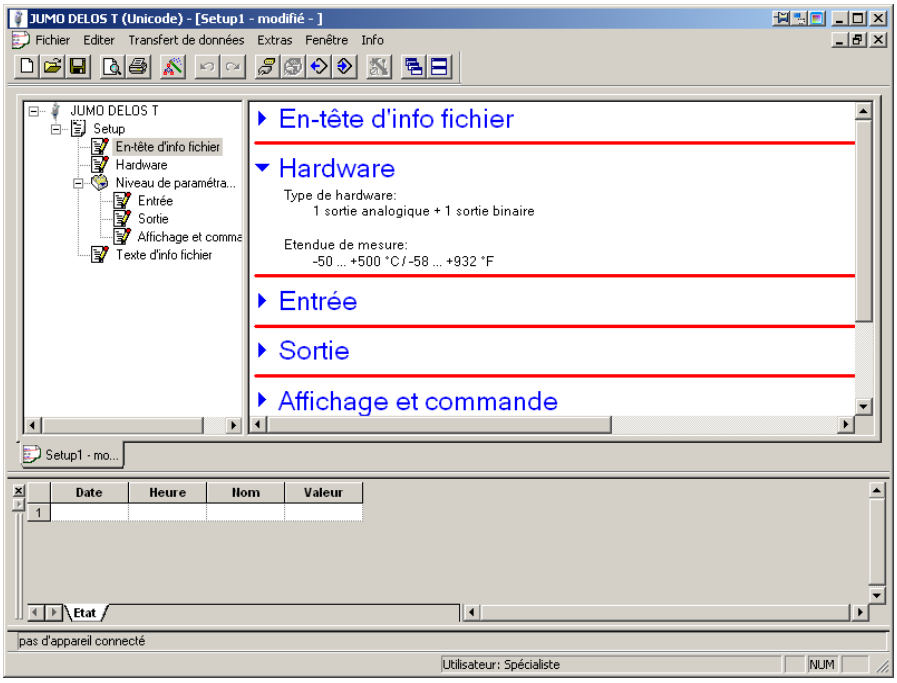

JUMO GmbH & Co. KG
Adresse de livraison :
Mackenrodtstraße 14
36039 Fulda, Allemagne
Adresse postale :
36035 Fulda, Allemagne
Tél. : +49 661 6003-0
Fax. : +49 661 6003-607
E-Mail : mail@jumo.net
Internet : www.jumo.net

JUMO Régulation SAS
Actipôle Borny
7 rue des Drapiers
B.P. 45200
57075 Metz - Cedex 3, France
Tél. : +33 3 87 37 53 00
Fax. : +33 3 87 37 89 00
E-Mail : info.fr@jumo.net
Internet : www.jumo.fr

JUMO AUTOMATION S.P.R.L. / P.G.M.B.H. / B.V.B.A
Industriestraße 18
4700 Eupen, Belgique
Tél. : +32 87 59 53 00
Fax. : +32 87 74 02 03
E-Mail : info@jumo.be
Internet : www.jumo.be

JUMO Mess- und Regeltechnik AG
Laubisrütistrasse 70
8712 Stäfa, Suisse
Tél. : +41 44 928 24 44
Fax. : +41 44 928 24 48
E-Mail : info@jumo.ch
Internet : www.jumo.ch

Références de commande

		(1)	**Type de base**[a]
	902940/10		DELOS T Capteur de température électronique avec affichage et sortie analogique Température ambiante au niveau du boîtier : -20 à +75 °C Pièces en contact avec le milieu électropolies, rugosité Ra ≤ 0,8 µm

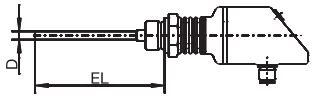

		(2)	**Exécution**
x	8		Standard avec réglages d'usine
x	9		Configuration spécifique au client (indications en clair)
		(3)	**Température d'utilisation en °C**
x	370		-50 à +150 °C
		(4)	**Elément de mesure**
x	1013		1× Pt1000 en montage 4 fils
		(5)	**Classe de tolérance suivant EN 60751**
x	2		Classe A (standard)
x	3		Classe AA (1/3 DIN B)
		(6)	**Sortie**
x	470		1× sortie de commutation PNP
x	471		2× sorties de commutation PNP
x	475		1× sortie de commutation PNP et 1× sortie analogique 4 - 20 mA, configurables
x	476		1× sortie de commutation PNP et 1× sortie analogique 0 - 20 mA, configurables
x	477		1× sortie de commutation PNP et 1× sortie analogique 0 - 10 V, configurables
		(7)	**Diamètre de la gaine de protection D en mm**
x	6		∅ 6 mm
		(8)	**Longueur utile EL en mm (50 à 1000 mm)**
x	50		50 mm
x	100		100 mm
x	150		150 mm
x	. . .		A indiquer en clair (par palier de 50 mm)
		(9)	**Raccord de process PA**
x	000		Sans (gaine de protection lisse en acier inoxydable 316L)
x	102		Raccord fileté 1/4" G (acier inoxydable AISI 316Ti)
x	103		Raccord fileté 3/8" G (acier inoxydable AISI 316Ti)
x	104		Raccord fileté 1/2" G (acier inoxydable AISI 316Ti)
x	118		Raccord fileté M12 × 1,5 (acier inoxydable AISI 316Ti)
x	126		Raccord fileté M18 × 1,5 (acier inoxydable AISI 316Ti)
x	128		Raccord fileté M20 × 1,5 (acier inoxydable AISI 316Ti)
x	144		Raccord fileté 1/2-14NPT (acier inoxydable AISI 316Ti)
x	163		Ecrou-raccord 3/8" G (acier inoxydable AISI 316Ti)
x	380		Raccord fileté 1/2" G avec cône d'étanchéité conforme au NEP et certification EHEDG (acier inoxydable AISI 316L)
x	601		Manchon conique avec écrou-raccord DN 10 DIN 11851 (raccord laitier) (acier inoxydable AISI 316L)
x	604		Manchon conique avec écrou-raccord DN 25 DIN 11851 (raccord laitier) (acier inoxydable AISI 316L)
x	605		Manchon conique avec écrou-raccord DN 32 DIN 11851 (raccord laitier) (acier inoxydable AISI 316L)

JUMO GmbH & Co. KG
Adresse de livraison :
Mackenrodtstraße 14
36039 Fulda, Allemagne
Adresse postale :
36035 Fulda, Allemagne
Tél. : +49 661 6003-0
Fax. : +49 661 6003-607
E-Mail : mail@jumo.net
Internet : www.jumo.net

JUMO Régulation SAS
Actipôle Borny
7 rue des Drapiers
B.P. 45200
57075 Metz - Cedex 3, France
Tél. : +33 3 87 37 53 00
Fax. : +33 3 87 37 89 00
E-Mail : info.fr@jumo.net
Internet : www.jumo.fr

JUMO AUTOMATION S.P.R.L. / P.G.M.B.H. / B.V.B.A
Industriestraße 18
4700 Eupen, Belgique
Tél. : +32 87 59 53 00
Fax. : +32 87 74 02 03
E-Mail : info@jumo.be
Internet : www.jumo.be

JUMO Mess- und Regeltechnik AG
Laubisrütistrasse 70
8712 Stäfa, Suisse
Tél. : +41 44 928 24 44
Fax. : +41 44 928 24 48
E-Mail : info@jumo.ch
Internet : www.jumo.ch

x	613	Manchon de serrage (Clamp) DN 25/40 (1“/1,5“) DIN 32676 (acier inoxydable AISI 316L)
x	616	Manchon de serrage (Clamp) DN 50 (2“) DIN 32676 (acier inoxydable AISI 316L)
x	617	Manchon de serrage (Clamp) 2,5“ similaire DIN 32676 (acier inoxydable AISI 316L)
x	681	Manchon à souder sphérique avec raccord coulissant (acier inoxydable AISI 316L)
x	682	Manchon à souder avec cône d'étanchéité conforme au NEP (acier inoxydable 316L)
x	685	Raccord Varivent DN 32/25 avec certification EHEDG (acier inoxydable AISI 316L)
x	686	Raccord Varivent DN 50/40 avec certification EHEDG (acier inoxydable AISI 316L)
x	840	Doigt de gant à souder sphérique (acier inoxydable 316Ti)
x	997	JUMO PEKA avec certification EHEDG (acier inoxydable 316L) (adaptateur de raccordement de process adapté, voir fiche technique 409711)
	(10)	**Options**
x	000	Aucune
x	310	Embout rétreint de ∅ 6 mm à ∅ 3,8 mm (longueur utile EL 800 mm max.)
x	810	Manchon à souder (uniquement pour raccord de process 380)

[a] Ce produit n'est pas prévu pour l'exportation vers les Etats-Unis.

	(1)		(2)		(3)		(4)		(5)		(6)		(7)		(8)		(9)		(10)	
Code de commande		-		-		-		-		-		-		-		-		/		, ...[a]
Exemple de commande	902940/10	-	8	-	370	-	1013	-	2	-	475	-	6	-	50	-	104	/	000	

[a] Énumérer les options les unes après les autres, séparées par une virgule.

JUMO GmbH & Co. KG
Adresse de livraison :
Mackenrodtstraße 14
36039 Fulda, Allemagne
Adresse postale :
36035 Fulda, Allemagne
Tél. : +49 661 6003-0
Fax. : +49 661 6003-607
E-Mail : mail@jumo.net
Internet : www.jumo.net

JUMO Régulation SAS
Actipôle Borny
7 rue des Drapiers
B.P. 45200
57075 Metz - Cedex 3, France
Tél. : +33 3 87 37 53 00
Fax. : +33 3 87 37 89 00
E-Mail : info.fr@jumo.net
Internet : www.jumo.fr

JUMO AUTOMATION S.P.R.L. / P.G.M.B.H. / B.V.B.A
Industriestraße 18
4700 Eupen, Belgique
Tél. : +32 87 59 53 00
Fax. : +32 87 74 02 03
E-Mail : info@jumo.be
Internet : www.jumo.be

JUMO Mess- und Regeltechnik AG
Laubisrütistrasse 70
8712 Stäfa, Suisse
Tél. : +41 44 928 24 44
Fax. : +41 44 928 24 48
E-Mail : info@jumo.ch
Internet : www.jumo.ch

Matériel livré

1 appareil dans l'exécution commandée
1 outil multifonction (nécessaire pour la commande au niveau de l'appareil et après montage pour pivoter le boîtier de ±160° vers la gauche ou vers la droite)
1 notice de mise en service B 902940.0

Accessoire pour raccord de process

Article	**Référence article**
Raccord vissé 1/4" G (acier inoxydable 316Ti) pour raccords coulissants	00080811
Raccord vissé 1/2" G (acier inoxydable 316Ti) pour raccords coulissants	00305445

Accessoires

Article	**Référence article**
Programme Setup sur CD-ROM, multilingue	00550018
Câble de raccordement (câble Y) (nécessaire pour la programmation avec le programme Setup)	00507861
Interface-PC avec convertisseur USB/TTL et adaptateur (câble de raccordement USB) (nécessaire pour la configuration via le programme Setup)	00456352
Outil multifonction (nécessaire pour la commande au niveau de l'appareil et après montage pour pivoter le boîtier de ±160° vers la gauche ou vers la droite)	00526614
Connecteur 4 pôles (droit) M12 × 1 avec 2000 mm de câble de raccordement PVC (peut être utilisé pour l'autoassemblage)	00404585
Connecteur 4 pôles (coudé) M12 × 1 avec 2000 mm de câble de raccordement PVC (peut être utilisé pour l'autoassemblage)	00409334

Exécutions disponibles sur stock

Code de commande	**Référence article**
902940/10-8-370-1013-2-475-6-50-104/000	00552544
902940/10-8-370-1013-2-475-6-100-104/000	00550991
902940/10-8-370-1013-2-475-6-150-104/000	00552545
902940/10-8-370-1013-2-475-6-200-104/000	00552547
902940/10-8-370-1013-2-475-6-150-000/000	00551003

JUMO GmbH & Co. KG
Adresse de livraison :
Mackenrodtstraße 14
36039 Fulda, Allemagne
Adresse postale :
36035 Fulda, Allemagne
Tél. : +49 661 6003-0
Fax. : +49 661 6003-607
E-Mail : mail@jumo.net
Internet : www.jumo.net

JUMO Régulation SAS
Actipôle Borny
7 rue des Drapiers
B.P. 45200
57075 Metz - Cedex 3, France
Tél. : +33 3 87 37 53 00
Fax. : +33 3 87 37 89 00
E-Mail : info.fr@jumo.net
Internet : www.jumo.fr

JUMO AUTOMATION S.P.R.L. / P.G.M.B.H. / B.V.B.A
Industriestraße 18
4700 Eupen, Belgique
Tél. : +32 87 59 53 00
Fax. : +32 87 74 02 03
E-Mail : info@jumo.be
Internet : www.jumo.be

JUMO Mess- und Regeltechnik AG
Laubisrütistrasse 70
8712 Stäfa, Suisse
Tél. : +41 44 928 24 44
Fax. : +41 44 928 24 48
E-Mail : info@jumo.ch
Internet : www.jumo.ch

Références de commande

		(1)	**Type de base**[a]
	902940/30		DELOS T Capteur de température électronique avec affichage et sortie analogique avec tube intermédiaire pour températures du milieu élevées Température ambiante au niveau du boîtier : -20 à +75 °C Pièces en contact avec le milieu électropolies, rugosité Ra ≤ 0,8 µm

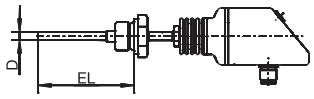

		(2)	**Exécution**
x	8		Standard avec réglages d'usine
x	9		Configuration spécifique au client (indications en clair)
		(3)	**Température d'utilisation en °C**
x	386		-50 à +260 °C
		(4)	**Elément de mesure**
x	1013		1× Pt1000 en montage 4 fils
		(5)	**Classe de tolérance suivant EN 60751**
x	2		Classe A (standard)
x	3		Classe AA (1/3 DIN B)
		(6)	**Sortie**
x	470		1× sortie de commutation PNP
x	471		2× sorties de commutation PNP
x	475		1× sortie de commutation PNP et 1× sortie analogique 4 - 20 mA, configurables
x	476		1× sortie de commutation PNP et 1× sortie analogique 0 - 20 mA, configurables
x	477		1× sortie de commutation PNP et 1× sortie analogique 0 - 10 V, configurables
		(7)	**Diamètre de la gaine de protection D en mm**
x	6		∅ 6 mm
		(8)	**Longueur utile EL en mm (50 à 1000 mm)**
x	50		50 mm
x	100		100 mm
x	. . .		A indiquer en clair (par palier de 50 mm)
		(9)	**Raccord de process PA**
x	000		Sans (gaine de protection lisse en acier inoxydable 316L)
x	102		Raccord fileté 1/4" G (acier inoxydable AISI 316Ti)
x	103		Raccord fielté 3/8" G (acier inoxydable AISI 316Ti)
x	104		Raccord fileté 1/2" G (acier inoxydable AISI 316Ti)
x	118		Raccord fileté M12 × 1,5 (acier inoxydable AISI 316Ti)
x	126		Raccord fileté M18 × 1,5 (acier inoxydable AISI 316Ti)
x	128		Raccord fileté M20 × 1,5 (acier inoxydable AISI 316Ti)
x	144		Raccord fileté 1/2-14NPT (acier inoxydable AISI 316Ti)
x	163		Ecrou-raccord 3/8" G (acier inoxydable AISI 316Ti)
x	380		Raccord fileté 1/2" G avec cône d'étanchéité conforme au NEP et certification EHEDG (acier inoxydable AISI 316L)
x	601		Manchon conique avec écrou-raccord DN 10 DIN 11851 (raccord laitier) (acier inoxydable AISI 316L)
x	604		Manchon conique avec écrou-raccord DN 25 DIN 11851 (raccord laitier) (acier inoxydable AISI 316L)
x	605		Manchon conique avec écrou-raccord DN 32 DIN 11851 (raccord laitier) (acier inoxydable AISI 316L)

JUMO GmbH & Co. KG
Adresse de livraison :
Mackenrodtstraße 14
36039 Fulda, Allemagne
Adresse postale :
36035 Fulda, Allemagne
Tél. : +49 661 6003-0
Fax. : +49 661 6003-607
E-Mail : mail@jumo.net
Internet : www.jumo.net

JUMO Régulation SAS
Actipôle Borny
7 rue des Drapiers
B.P. 45200
57075 Metz - Cedex 3, France
Tél. : +33 3 87 37 53 00
Fax. : +33 3 87 37 89 00
E-Mail : info.fr@jumo.net
Internet : www.jumo.fr

JUMO AUTOMATION S.P.R.L. / P.G.M.B.H. / B.V.B.A
Industriestraße 18
4700 Eupen, Belgique
Tél. : +32 87 59 53 00
Fax. : +32 87 74 02 03
E-Mail : info@jumo.be
Internet : www.jumo.be

JUMO Mess- und Regeltechnik AG
Laubisrütistrasse 70
8712 Stäfa, Suisse
Tél. : +41 44 928 24 44
Fax. : +41 44 928 24 48
E-Mail : info@jumo.ch
Internet : www.jumo.ch

x	611	Manchon de serrage (Clamp) DN 10/20 DIN 32676 (acier inoxydable AISI 316L)
x	613	Manchon de serrage (Clamp) DN 25/40 (1“/1,5“) DIN 32676 (acier inoxydable AISI 316L)
x	616	Manchon de serrage (Clamp) DN 50 (2“) DIN 32676 (acier inoxydable AISI 316L)
x	617	Manchon de serrage (Clamp) 2,5“ similaire DIN 32676 (acier inoxydable AISI 316L)
x	681	Manchon à souder sphérique avec raccord coulissant (acier inoxydable AISI 316L)
x	682	Manchon à souder avec cône d'étanchéité conforme au NEP (acier inoxydable 316L)
x	684	Raccord Varivent DN 15/10 avec certification EHEDG (acier inoxydable AISI 316L)
x	685	Raccord Varivent DN 32/25 avec certification EHEDG (acier inoxydable AISI 316L)
x	686	Raccord Varivent DN 50/40 avec certification EHEDG (acier inoxydable AISI 316L)
x	840	Doigt de gant à souder sphérique (acier inoxydable 316Ti)
x	997	JUMO PEKA avec certification EHEDG (acier inoxydable 316L) (adaptateur de raccordement de process adapté, voir fiche technique 409711)
	(10)	**Options**
x	000	Aucune
x	310	Embout rétreint de ∅ 6 mm à ∅ 3,8 mm (longueur utile EL 700 mm max.)
x	810	Manchon à souder (uniquement pour raccord de process 380)

[a] Ce produit n'est pas prévu pour l'exportation vers les Etats-Unis.

	(1)		(2)		(3)		(4)		(5)		(6)		(7)		(8)		(9)		(10)	
Code de commande		-		-		-		-		-		-		-		-		/		, ...[a]
Exemple de commande	902940/30	-	8	-	386	-	1013	-	2	-	475	-	6	-	50	-	102	/	000	

[a] Énumérer les options les unes après les autres, séparées par une virgule.

JUMO GmbH & Co. KG
Adresse de livraison :
Mackenrodtstraße 14
36039 Fulda, Allemagne
Adresse postale :
36035 Fulda, Allemagne
Tél. : +49 661 6003-0
Fax. : +49 661 6003-607
E-Mail : mail@jumo.net
Internet : www.jumo.net

JUMO Régulation SAS
Actipôle Borny
7 rue des Drapiers
B.P. 45200
57075 Metz - Cedex 3, France
Tél. : +33 3 87 37 53 00
Fax. : +33 3 87 37 89 00
E-Mail : info.fr@jumo.net
Internet : www.jumo.fr

JUMO AUTOMATION S.P.R.L. / P.G.M.B.H. / B.V.B.A
Industriestraße 18
4700 Eupen, Belgique
Tél. : +32 87 59 53 00
Fax. : +32 87 74 02 03
E-Mail : info@jumo.be
Internet : www.jumo.be

JUMO Mess- und Regeltechnik AG
Laubisrütistrasse 70
8712 Stäfa, Suisse
Tél. : +41 44 928 24 44
Fax. : +41 44 928 24 48
E-Mail : info@jumo.ch
Internet : www.jumo.ch

Matériel livré

1 appareil dans l'exécution commandée
1 outil multifonction (nécessaire pour la commande au niveau de l'appareil et après montage pour pivoter le boîtier de ± 160° vers la gauche ou vers la droite)
1 notice de mise en service B 902940.0

Accessoire pour raccord de process

Article	**Référence article**
Raccord vissé 1/4" G (acier inoxydable 316Ti) pour raccords coulissants	00080811
Raccord vissé 1/2" G (acier inoxydable 316Ti) pour raccords coulissants	00305445

Accessoires

Article	**Référence article**
Programme Setup sur CD-ROM, multilingue	00550018
Câble de raccordement (câble Y) (nécessaire pour la programmation avec le programme Setup)	00507861
Interface-PC avec convertisseur USB/TTL et adaptateur (câble de raccordement USB) (nécessaire pour la configuration via le programme Setup)	00456352
Outil multifonction (nécessaire pour la commande au niveau de l'appareil et après montage pour pivoter le boîtier de ±160° vers la gauche ou vers la droite)	00526614
Connecteur 4 pôles (droit) M12 × 1 avec 2000 mm de câble de raccordement PVC (peut être utilisé pour l'autoassemblage)	00404585
Connecteur 4 pôles (coudé) M12 × 1 avec 2000 mm de câble de raccordement PVC (peut être utilisé pour l'autoassemblage)	00409334

JUMO GmbH & Co. KG
Adresse de livraison :
Mackenrodtstraße 14
36039 Fulda, Allemagne
Adresse postale :
36035 Fulda, Allemagne
Tél. : +49 661 6003-0
Fax. : +49 661 6003-607
E-Mail : mail@jumo.net
Internet : www.jumo.net

JUMO Régulation SAS
Actipôle Borny
7 rue des Drapiers
B.P. 45200
57075 Metz - Cedex 3, France
Tél. : +33 3 87 37 53 00
Fax. : +33 3 87 37 89 00
E-Mail : info.fr@jumo.net
Internet : www.jumo.fr

JUMO AUTOMATION S.P.R.L. / P.G.M.B.H. / B.V.B.A
Industriestraße 18
4700 Eupen, Belgique
Tél. : +32 87 59 53 00
Fax. : +32 87 74 02 03
E-Mail : info@jumo.be
Internet : www.jumo.be

JUMO Mess- und Regeltechnik AG
Laubisrütistrasse 70
8712 Stäfa, Suisse
Tél. : +41 44 928 24 44
Fax. : +41 44 928 24 48
E-Mail : info@jumo.ch
Internet : www.jumo.ch

Références de commande

		(1)	**Type de base**[a]
	902940/50		DELOS T Capteur de température électronique max. avec affichage et sortie analogique et connecteur M 12 x 1 pour sonde à résistance Température ambiante au niveau du boîtier : -20 à +75 °C

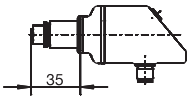

		(2)	**Exécution**
x	8		Standard avec réglages d'usine
x	9		Configuration spécifique au client (indications en clair)
		(3)	**Température d'utilisation en °C**
x	408		-50 à +500 °C
		(4)	**Entrée de mesure**
x	1013		1× Pt1000 en montage 4 fils
		(5)	**Classe de tolérance suivant EN 60751**
x	0		néant (pas important)
		(6)	**Sortie**
x	470		1× sortie de commutation PNP
x	471		2× sorties de commutation PNP
x	475		1× sortie de commutation PNP et 1× sortie analogique 4 - 20 mA, configurables
x	476		1× sortie de commutation PNP et 1× sortie analogique 0 - 20 mA, configurables
x	477		1× sortie de commutation PNP et 1× sortie analogique 0 - 10 V, configurables
		(7)	**Diamètre de la gaine de protection D en mm**
x	0		néant (pas important)
		(8)	**Longueur utile EL en mm**
x	000		néant (pas important)
		(9)	**Raccord de process PA**
x	000		néant (pas important)
		(10)	**Options**
x	000		Aucune

[a] Ce produit n'est pas prévu pour l'exportation vers les Etats-Unis.

	(1)		(2)		(3)		(4)		(5)		(6)		(7)		(8)		(9)		(10)
Code de commande		-		-		-		-		-		-		-		-		/	
Exemple de commande	902940/50	-	8	-	408	-	1013	-	0	-	475	-	0	-	000	-	000	/	000

JUMO GmbH & Co. KG
Adresse de livraison :
Mackenrodtstraße 14
36039 Fulda, Allemagne
Adresse postale :
36035 Fulda, Allemagne
Tél. : +49 661 6003-0
Fax. : +49 661 6003-607
E-Mail : mail@jumo.net
Internet : www.jumo.net

JUMO Régulation SAS
Actipôle Borny
7 rue des Drapiers
B.P. 45200
57075 Metz - Cedex 3, France
Tél. : +33 3 87 37 53 00
Fax. : +33 3 87 37 89 00
E-Mail : info.fr@jumo.net
Internet : www.jumo.fr

JUMO AUTOMATION S.P.R.L. / P.G.M.B.H. / B.V.B.A
Industriestraße 18
4700 Eupen, Belgique
Tél. : +32 87 59 53 00
Fax. : +32 87 74 02 03
E-Mail : info@jumo.be
Internet : www.jumo.be

JUMO Mess- und Regeltechnik AG
Laubisrütistrasse 70
8712 Stäfa, Suisse
Tél. : +41 44 928 24 44
Fax. : +41 44 928 24 48
E-Mail : info@jumo.ch
Internet : www.jumo.ch

Matériel livré

1 appareil dans l'exécution commandée
1 outil multifonction (nécessaire pour la commande au niveau de l'appareil et après montage pour pivoter le boîtier de ±160° vers la gauche ou vers la droite)
1 notice de mise en service B 902940.0

Accessoires

Article	**Référence article**
Programme Setup sur CD-ROM, multilingue	00550018
Câble de raccordement (câble Y) (nécessaire pour la programmation avec le programme Setup)	00507861
Interface-PC avec convertisseur USB/TTL et adaptateur (câble de raccordement USB) (nécessaire pour la configuration via le programme Setup)	00456352
Outil multifonction (nécessaire pour la commande au niveau de l'appareil et après montage pour pivoter le boîtier de ±160° vers la gauche ou vers la droite)	00526614
Connecteur 4 pôles (droit) M 12 x 1 avec 2000 mm de câble de raccordement PVC (peut être utilisé pour l'autoassemblage)	00404585
Connecteur 4 pôles (coudé) M 12 x 1 avec 2000 mm de câble de raccordement PVC (peut être utilisé pour l'autoassemblage)	00409334
Connecteur pour machines M12 x 1, 4 pôles suivant CEI 60947-5-2	00404727
Support mural pour DELOS T avec fiche M 12 x 1	00555129
Sonde à résistance lisse avec capteur de température Pt 1000 et connecteur pour machines M 12 x 1	
902150/99-386-1013-2-6-100-56-2500/315 Diamètre de la gaine de protection 6 mm, longueur utile 100 mm, longueur du câble de raccordement 2500 mm	00551310
902150/99-386-1013-2-6-200-56-2500/315 Diamètre de la gaine de protection 6 mm, longueur utile 200 mm, longueur du câble de raccordement 2500 mm	00551311
Nota : racords-vissés et brides, fiche technique 909750	

Exécution disponible sur stock

Code de commande	**Référence article**
902940/50-8-408-1013-0-475-0-000-000/000	00551004