OEM-Druckmessumformer - Basic
OEM-Pressure transmitter - Basic
Convertisseur de pression - Eco

JUMO MIDAS C08
Typ(e) 1002

B 40.1002.4

Montageanleitung
Installation Instructions
Notice de montage

2011-03-14/00546176

JUMO GmbH & Co. KG
Moritz-Juchheim-Straße 1
36039 Fulda, Germany
Telefon: +49 661 6003-715
Telefax: +49 661 6003-606
E-Mail: mail@jumo.net
Internet: www.jumo.net
Lieferadresse:
Mackenrodtstraße 14
36039 Fulda, Germany
Postadresse:
36035 Fulda, Germany

JUMO Instrument Co. Ltd.
JUMO House
Temple Bank, Riverway
Harlow, Essex CM20 2TT, UK
Phone: +44 1279 635533
Fax: +44 1279 635262
E-mail: sales@jumo.co.uk
Internet: www.jumo.co.uk

JUMO Régulation SAS
Actipôle Borny
7 Rue des Drapiers
B.P. 45200
57075 Metz - Cedex 3, France
Téléphone : +33 3 87 37 53 00
Télécopieur : +33 3 87 37 89 00
E-Mail : info.fr@jumo.net
Internet : www.jumo.fr

Sicherheitshinweise

Vorsicht
Der Druckmessumformer MIDAS C08 dient der Druckmessung in Gasen, Flüssigkeiten. Bei unsachgemäßem Einsatz können Gefahren von Ihm ausgehen. Das Gerät darf nur von qualifiziertem und autorisiertem Fachpersonal unter Beachtung dieser Betriebsanleitung, der einschlägigen Normen, der gesetzlichen Vorschriften (je nach Anwendung) eingebaut, angeschlossen und in Betrieb genommen werden. Das Gerät entspricht nicht den Anforderungen „Ausrüstungsteil mit Sicherheitsfunktion“ gemäß Druckgeräte-Richtlinie 97/23/EG.
Technische Daten siehe Typenblatt 40.1002.
Sollten bei der Inbetriebnahme Schwierigkeiten auftreten, setzen Sie sich mit uns in Verbindung:
Telefon: +49 661 6003-715Telefax: +49 661 6003-606

Safety notes

Caution
The MIDAS C08 pressure transmitter is used for measuring pressure in gases and liquids. If used incorrectly, the instrument can be dangerous. The instrument must only be installed, connected and operated by authorized and professionally qualified personnel, in accordance with these instructions, relevant standards and statutory requirements (as applicable to the application). It does not meet the requirements for "equipment with a safety function", as defined by Pressure Equipment Directive 97/23/EC.
For technical data, see data sheet 40.1002.
IShould any problems arise during startup, please contact us:
Phone: +49 661 6003-715, Fax: +49 661 6003-606

Conseils de sécurité

Prudence
Le convertisseur de pression MIDAS sert à mesurer les pressions dans des milieux liquides et gazeux. Une utilisation incorrecte peut être dangereuse. L’appareil ne peut être monté, raccordé et mis en service que par du personnel qualifié et autorisé en tenant compte des instructions qui se trouvent dans cette notice, des normes s’y référant, des dispositions légales (suivant applications). L’appareil ne répond pas aux exigences de „Composant avec fonction de sécurité“ suivant les directives concernant les équipements sous pression 97/23/CE.
Données techniques, voir fiche technique 40.1002.
Si vous rencontrez des difficultés lors de la mise en service, veuillez prendre contact avec nos services :
Téléphone : 03 87 37 53 00Télécopieur : 03 87 37 89 00

Service soutien à la vente : 0892 700 733 (0,337 € /min)

(1) Typ / Type / Type
(2) Messbereich
Measuring range
Etendue de mesure
(3) Spannungsversorgung
Power supply
Alimentation
(4) Ausgangssignal
Output signal
Sortie
(5) Teilenummer
Part number
No de pièces
(6) Fertigungsnummer
Serial number
No de série
(7) Herstelldatum
Date of manufakture
Date de fabrication
1005 = 2010 / 05
(Jahr / Kalenderwoche)
(year / week)
(année / semaine)

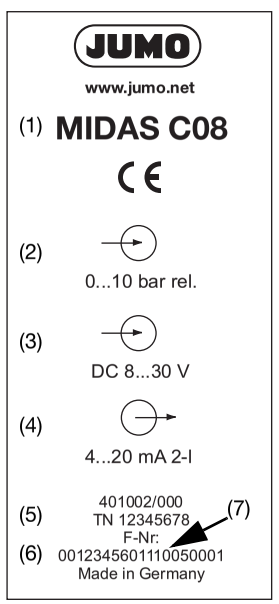

Zulässige Temperatur
Permissible temperature
Température admissible

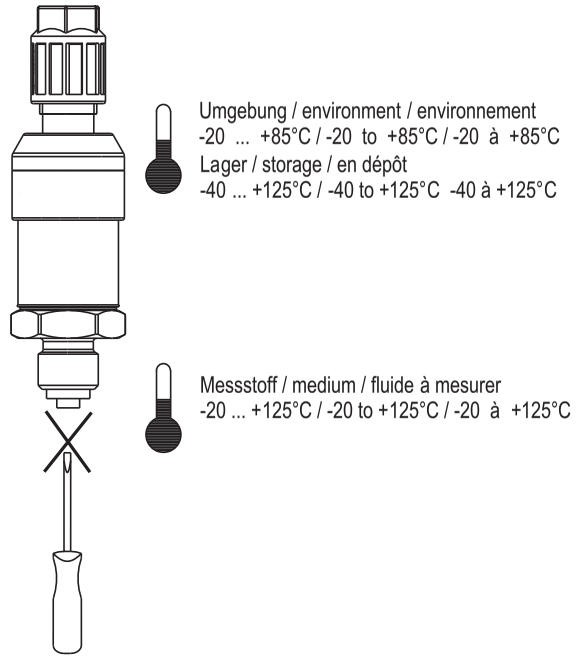

Achtung:
Das Messmedium darf **nicht** im Druckmessumformer einfrieren!

Caution:
The sample medium must **not** be allowed to freeze in the pressure transmitter!

Attention :
Le fluide à mesurer **ne** doit **pas** geler à l’intérieur du convertisseur de pression !

Anschluss Quickon 23
Connection Quickon 23
Raccordement Quickon 23

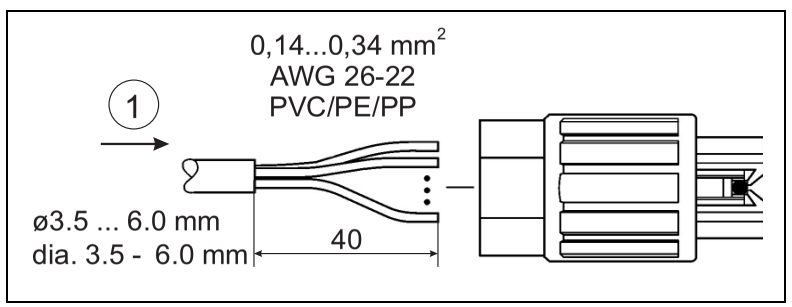

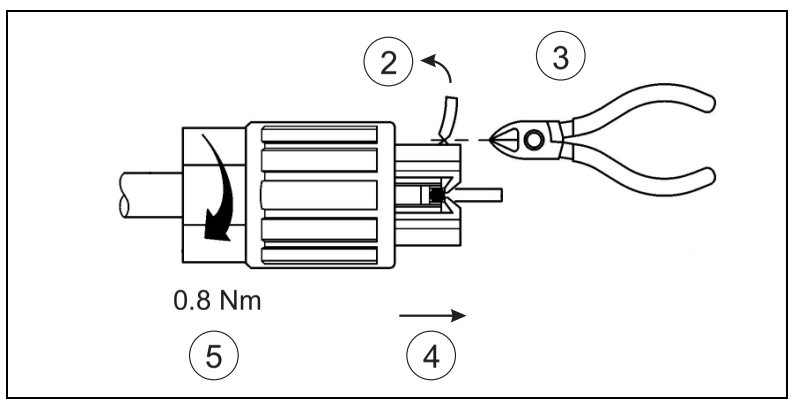

Anschluss Leitungsdose 61
Connection terminal box 61
Raccordement connecteur 61

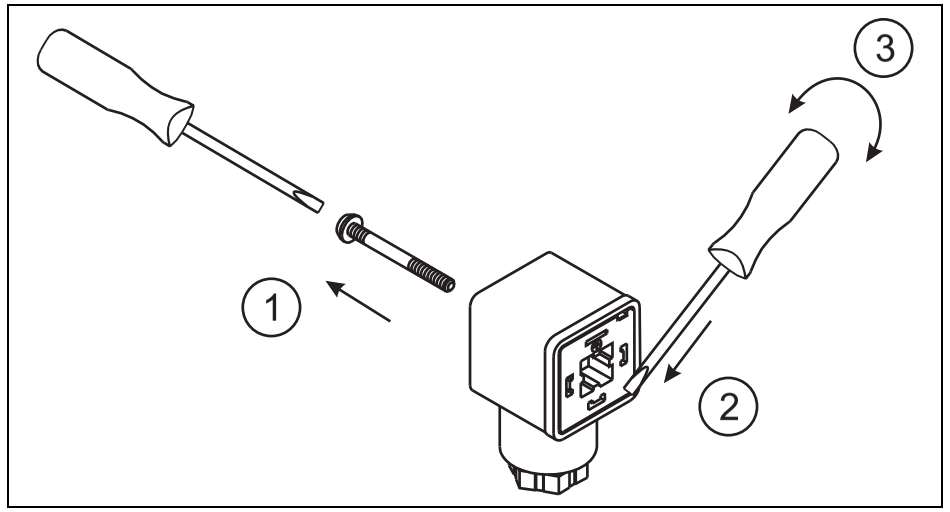

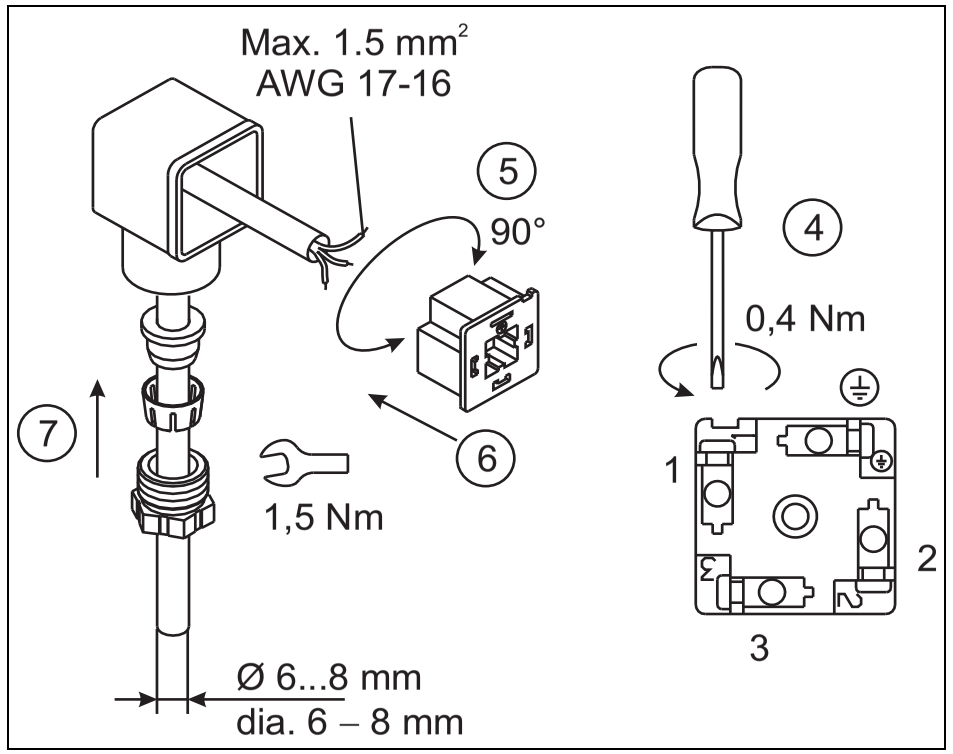

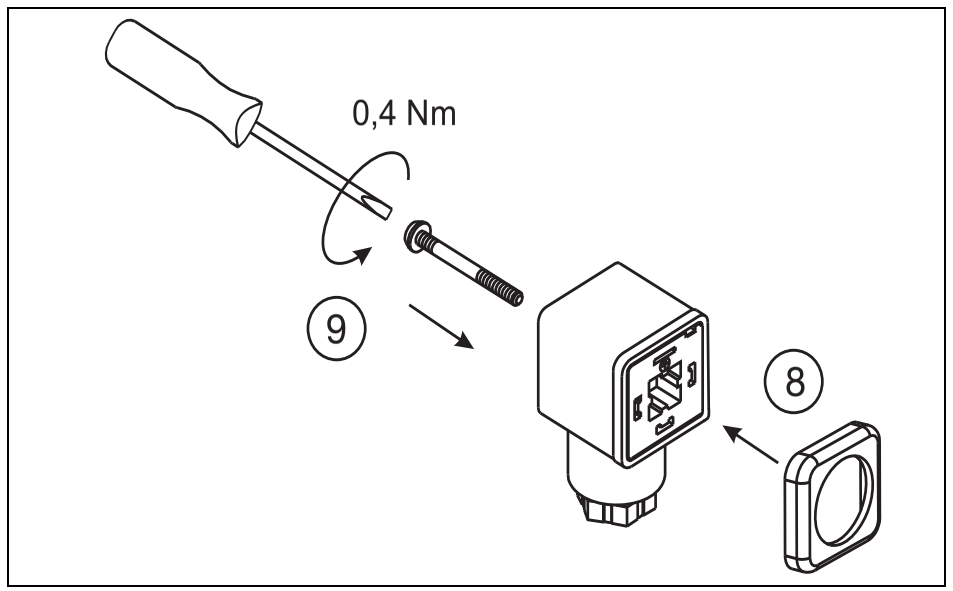

Dichtung (8) nicht vergessen!
Don’t forget the gasket (8) !
N’oubliez pas le joint (8) !

Elektrischer Anschluss / Electrical connection / Raccordement électrique

2-Leitersystem / 2-wire system / Technique 2 fils

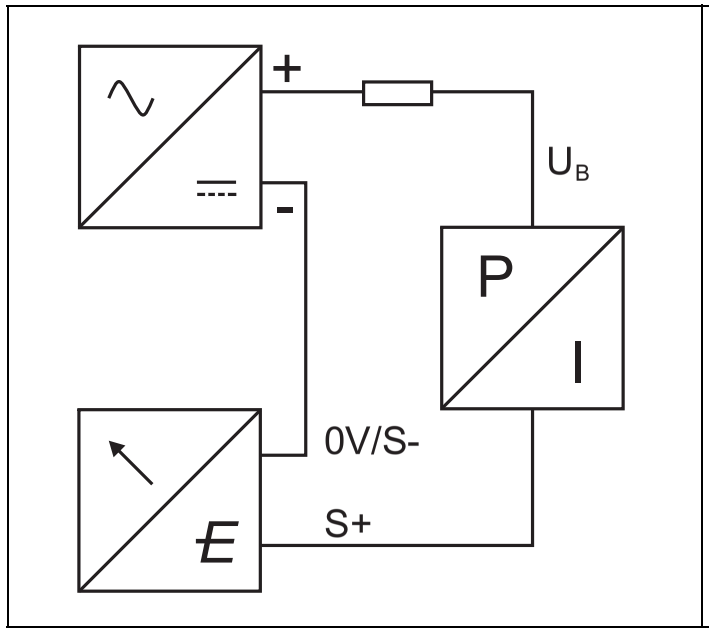

3-Leitersystem / 3-wire system / Technique 3 fils

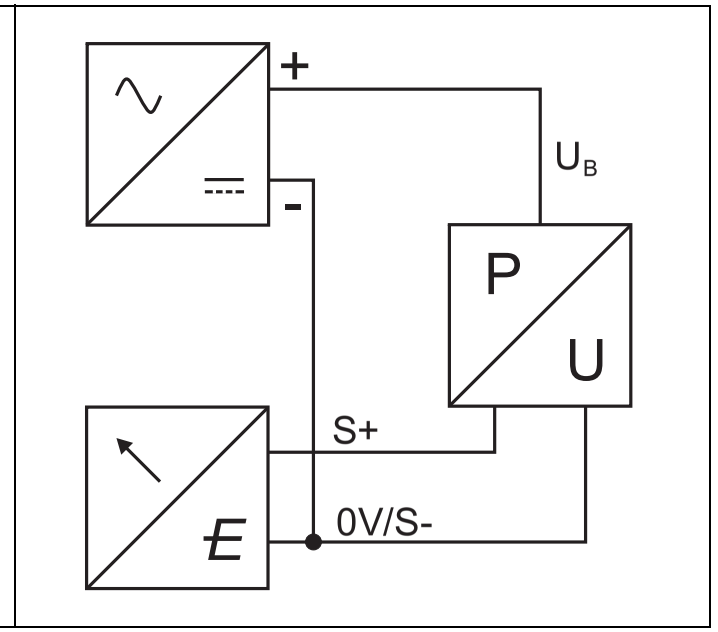

Anschlussplan / Connection diagram / Schéma de raccordement

Anschluss **Connection** **Raccordement**		**Anschlussbelegung** [a] **Pin assignment**[a] **Brochage**[a]				
			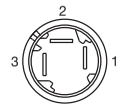			
		11 Festes Kabel Fixed cable Cable fixe	23 Quickon	36 Rundstecker M12 plug Connecteur M12	53 Bajonett- Stecker Bayonet plug Connecteur à baïonnette	61 Leitungs- dose Terminal box Connecteur
4 ... 20 mA, Zweileiter, Ausgang 405 **4 ... 20 mA, two wires, output 405** **4 à 20 mA, 2 fils, sortie 405**						
Spannungsversorgung DC 8 ... 30 V Power supply Alimentation	UB/S+ 0 V/S-	wh bn	1 3	1 3	1 2	1 2
DC 0,5 ... 4,5 V, ratiometrisch, Ausgang 412 **DC 0,5 ... 4,5 V, ratiometric, output 412** **DC 0,5 à 4,5 V, ratiometrique, sortie 412**						
Spannungsversorgung DC 3 ... 5,25 V Power supply Alimentation	UB 0 V/S- S+	wh bn ye	1 2 3	1 2 3	1 2 3	1 2 3
DC 0 ... 10 V, Dreileiter, Ausgang 415 **DC 0 ... 10 V, three wires, output 415** **DC 0 ... 10 V, 3 fils, sortie 415**						
Spannungsversorgung DC 11,5 ... 30 V Power supply Alimentation	UB 0 V/S- S+	wh bn ye	1 2 3	1 2 3	1 2 3	1 2 3
DC 1 ... 5(6) V, Dreileiter, Ausgang 418 (420) **DC 1 ... 5(6) V, two wires, output 418 (420)** **DC 1 ... 5(6) V, 3 fils, sortie 418 (420)**						
Spannungsversorgung DC 8 ... 30 V Power supply Alimentation	UB 0 V/S- S+	wh bn ye	1 2 3	1 2 3	1 2 3	1 2 3

[a] Abbildung: Anschluss am Druckmessumformer
[a] Figure: Pressure transmitter connector
[a] Figure : raccordement au convertisseur de pression

Abmessungen / Dimensions / Dimensions

Elektrische Anschlüsse / Electrical connections / Raccordements électriques

11 Festes Kabel Fixed cable Câble fixe	23 Quickon	36 Rundstecker M12 M12 round connector Connecteur M12	53 Bajonettstecker Bayonet connector Connecteur à baïonnette	61 Leitungsdose Terminal box Connecteur
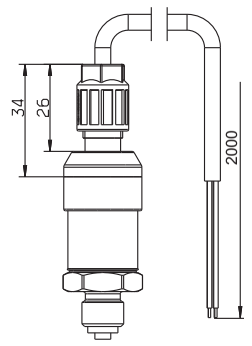	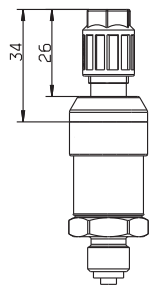	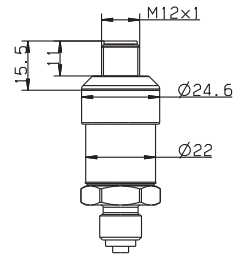	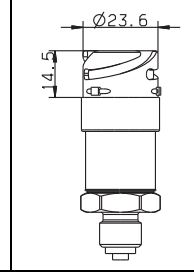	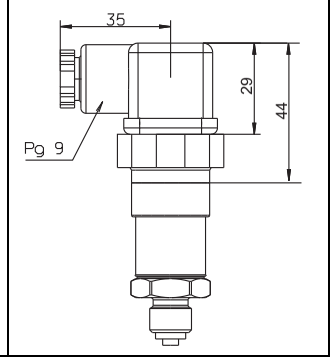

Prozessanschlüsse / Process connections / Raccordements au process

383 Streckverbindung ø6 mm Plug connection 6 mm dia. Connecteur ø6 mm	502 G1/4	504 G1/2	511 1/4 - 18 NPT
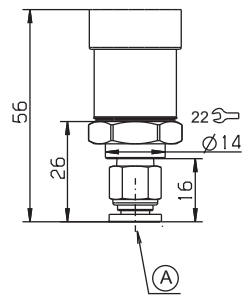	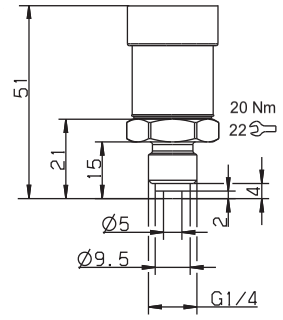	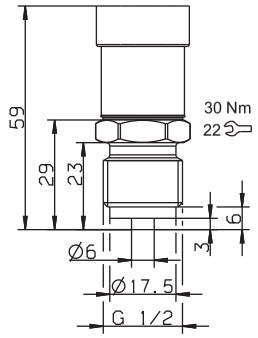	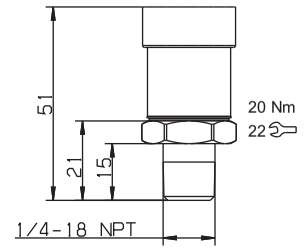

A = Steckverschraubung für Schlauch DN6 (Außendurchmesser 6 mm
A = Plug-in screw connection for DN6 hose (external diameter 6 mm)
A = connecteur pour tuyau DN6 (diamètre extérieur 6 mm)

521 G1/4	547 Rp 1/8	562 7/16 UNF	
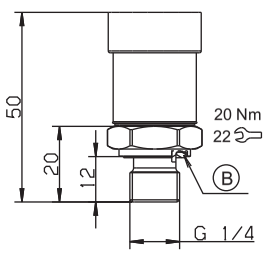	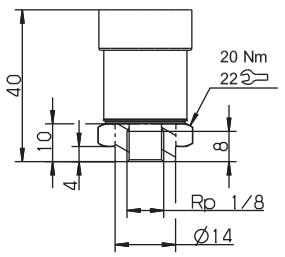	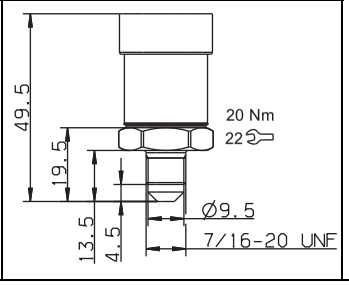	

B = Profildichtring G1/4
B = Profile seal G1/4
B = étoupe profilée G1/4

Rundstecker M12 / M12 plug / Connecteur M12
Leitungsfarben / Wire colors / Couleurs du fil

bk	schwarz	black	noir
bl	blau	blue	bleu
bn	braun	brown	brun
gy	grau	gray	gris
wh	weiß	white	blanc
ye	gelb	yellow	jaune

Die Farben sind nur für A-codierte Standard-Kabel gültig!
The colors only apply to A-coded standard cables!
Les couleurs ne sont valables que pour les câbles standards - codés A!