JUMO GmbH & Co. KG
Gönderi adresi: Mackenrodtstraße 14, 36039 Fulda, Almanya
Posta adresi: 36035 Fulda, Almanya
Telefon: +49 661 6003-0
Faks: +49 661 6003-607
E-mail: mail@jumo.net
Internet: www.jumo.net

JUMO Ölçü Sistemleri ve Otomasyon San. ve Tic. Ltd. Şti.
Adres: Yenişehir Mah. Ataşehir TEM Yanyol, Darende İş Merkezi No:17 D.4, Ataşehir - İstanbul TR
Telefon: 0216 455 86 52
Cep: 0533 691 16 81
Faks: 0216 455 81 35
E-mail: info.tr@jumo.net
Internet: www.jumo.com.tr

JUMO heatTHERM-AT ve heatTHERM-DR

Tip 603070, ek veya oda termostatı şeklinde tasarım

Tip 603070/0170 (TR/STB)

Tip 603070/0001 (TR)

Tip 603070/ 0002 (TW)

Tip 603070/ 0002 (TW)

Özellikler

- PUSH IN-Bağlantı teknolojisi - **%50 kısaltılmış kurulum süresi**
- Ortam sıcaklığı kompanzasyonundan dolayı stabil anahtarlama noktası pozisyonu (seri)
- Maksimum kontak derecesi 16 A, 230 V
- DIN EN 14597'ye göre versiyon
- Hizmet ömrü, TR ve TW için en az 250,000 anahtarlama çevrimi
- Tüm hizmet ömrüne göre maksimum ± 5% anahtarlama noktası sapması
- Koruma sınıfı maksimum IP 54
- UL onayı (ekstra kod 061)

Kısa açıklama

Yüksek uygulama esnekliği ve en yeni bağlantı teknolojisi bu termostat serisinin temel ekipman özellikleri arasındadır.

Termostat gövdesi duvar montajı, daldırma manşonu ve kontak bağlantısı için uygundur. Bu universal olarak kullanılabilir ve farklı montaj tiplerinin dikkate alınması gerekmediğinden çeşit aralığı düşebilir.

Frost THERM-DR (tasarım 7+8) tipi üst rayda veya duvar montajında özel bir gövde alt kısmına sahip olan çeşittir. Bu DIN EN 60715'e göre destek raylarında TH35 (örneğin anahtar kabinlerinde) kolayca montaj sağlar. Bu çeşit montaj zamanını önemli ölçüde kısaltır. Baca gazı sıcaklık monitörü heatTHERM-AT tahta kabı ile paralel olarak bağlanmış olan gaz/yağ kabını sobaya sabitler.

"Push-In®1 terminal teknolojisiyle dünya çapındaki bu yenilikçi ek termostatları için bağlantı telleri sadece duruncaya kadar terminal noktasına takılır! Kablo veya yüksüklü örgüyü bağlamak için hiçbir alet gerekmez ve kablo bağlantısı daha güvenlidir. Böylelikle bağlantı için harcanan zaman ve masraflar geleneksel vida terminaline nazaran önemli ölçüde düşüktür.-

"Push-in®" terminal teknolojisi 230V AC'de 16A'ya kadar yüklerin doğrudan anahtarlamasınına izin verir. Kurulum masrafları bir kontaktör gerekmediği için düşürülebilir.

Bakım masrafları loruyucu sıcaklık sınırlayıcının kapanma noktası ve açma noktası arasında yaklaşık 10K kadar düşürülmüştür.

Sıcaklık kontrolörleri (TR), sıcaklık monitörleri (TW), koruyucu sıcaklık monitörleri (STW), sıcaklık sınırlayıcılar (STB) tek veya çift termostat ve baca gazı sıcaklık monitörleri (ATW) olarak temin edilebilir.

DIN EN 14 597, DGRL ve UL'ye göre uyumluluk bu ürün serisi için geçerli olan yüksek kalite standartlarını gösterir.

Onay/Onay işaretleri (Bakınız, Teknik Bilgi)

DGRL 97/23/EG

Tasarım 5+6* Tasarım 7+8*

*sadece ekstra kod 749 ile

2010-06-17/00485235

JUMO GmbH & Co. KG
Gönderi adresi: Mackenrodtstraße 14, 36039 Fulda, Almanya
Posta adresi: 36035 Fulda, Almanya
Telefon: +49 661 6003-0
Faks: +49 661 6003-607
E-mail: mail@jumo.net
Internet: www.jumo.net

JUMO Ölçü Sistemleri ve Otomasyon San. ve Tic. Ltd. Şti.
Adres: Yenişehir Mah. Ataşehir TEM Yanyol, Darende İş Merkezi No:17 D.4, Ataşehir - İstanbul TR
Telefon: 0216 455 86 52
Cep: 0533 691 16 81
Faks: 0216 455 81 35
E-mail: info.tr@jumo.net
Internet: www.jumo.com.tr

Teknik Bilgi

Anahtarlanma fonksiyonu

Sıcaklık kontrolörü TR / Sıcaklık monitörü TW	Eğer sıcaklık probda ayarlanan set noktası değeri aşarsa microswitch aktarım mekanikleriyle harekete geçecektir ve akım devresi açılacak ya da kapanacaktır. Set noktası değer seti aşağı düştüğünde (histerezise göre) microswitch kendi orijinal durumuna dönecektir.
Koruyucu sıcaklık monitörü STW	Eğer sıcaklık probda ayarlanan set noktası değerini aşarsa hızlı kapama anahtarı harekete geçecek ve akım devresi açılacak veya kapanacaktır. Set noktası değer seti aşağı düştüğünde (histerezise göre) hızlı kapama anahtarı kendi orijinal durumuna dönecektir. Eğer ölçüm sistemi bozulursa, örneğin genleşme akışkanı kaçarsa diyaframdaki basınç düşer ve akım devresi kalıcı olarak açılır. Prob yaklaşık -20°C altındaki bir sıcaklığa kadar soğutulduğunda devre açılır ancak sıcaklık arttığında otomatik olarak tekrar kapanır.
Koruyucu sıcaklık sınırlayıcı (STB)	Eğer sıcaklık probda ayarlanan anahtarlama noktasını aşarsa hızlı kapama anahtarı takılır, akım devresi açılır veya kapanır ve hızlı kapama anahtarı mekanik olarak kilitlenir. Hızlı kapama anahtarı anahtarlama noktası sıcaklığı yaklaşık 10K aşağı düşerse yine manüel olarak kilitlenebilir. Eğer ölçüm sistemi bozulursa, örneğin genleşme akışkanı kaçarsa diyaframdaki basınç düşer ve akım devresi kalıcı olarak açılır. Bu durumda kilidi açmak mümkün değildir. Prob yaklaşık -20°C altındaki bir sıcaklığa kadar soğutulduğunda devre açılır ancak sıcaklık arttığında otomatik olarak tekrar kapanır.

Sıcaklık kompanzasyonu

Anahtarlama başlığında ve uzun mesafe kablosunda ortam sıcaklığı kalibrasyon sıcaklığı +22°C'den saparsa bir anahtarlama noktası sapması oluşur. Bu anahtarlama noktası sapması sıcaklık kompanzasyonundan dolayı en aza iner.

JUMO GmbH & Co. KG
Gönderi adresi: Mackenrodtstraße 14, 36039 Fulda, Almanya
Posta adresi: 36035 Fulda, Almanya
Telefon: +49 661 6003-0
Faks: +49 661 6003-607
E-mail: mail@jumo.net
Internet: www.jumo.net

JUMO Ölçü Sistemleri ve Otomasyon San. ve Tic. Ltd. Şti.
Adres: Yenişehir Mah. Ataşehir TEM Yanyol, Darende İş Merkezi No:17 D.4, Ataşehir - İstanbul TR
Telefon: 0216 455 86 52
Cep: 0533 691 16 81
Faks: 0216 455 81 35
E-mail: info.tr@jumo.net
Internet: www.jumo.com.tr

Teknik Bilgi

Gövde

	Tasarım 5 + 6	Tasarım 7 + 8
Gövde	Gövde alt kısmı:	PA (kuvvetlendirilmiş)
	Renk:	Gümüş grisi RAL 7001 (TZ 061 siyah için)
	Gövde kapağı: Kontrol penceresi ile ABS (PMMA) Renk: kobalt mavisi RAL 5013 (TZ 061 açık gri için, RAL 7035)	
Set noktası değeri ayarı		
TR	Anahtarlama noktası döner düğme ile harici olarak ayarlanabilir.	- -
TW, STW, STB, ATW	Anahtarlama noktası gövde kapağı çıkartıldıktan sonra bir tornavida yardımıyla ayarlanabilir. Kontrol penceresinden ayarlanan anahtarlama noktasını kontrol edin.	Anahtarlama noktası bir tornavida yardımıyla ayarlanabilir.
Koruma sınıfı	IP 54, EN 60 529'a göre	IP 20, EN 60 529'a göre
Kablo girişi	Kablo vida bağlantısı M20 x 1.5, kablo için Ø 6-12 mm	Terminallerde doğrudan kablo bağlantısı PUSH IN
Uzun mesafe kablosu	Ø 1.5 mm - uzun mesafe kablosunun minimum bükülme yarıçapı 5 mm - malzeme: Bakır (Cu) veya paslanmaz çelik (CrNi, 1.4301)	
Gövde bağlantısı	15-100 mm boru çapı için kenetleme kayışı ile boru montajı, koruyucu tüp montajı, duvar montajı	Duvar montaj, üst ray montajı TH35, DIN EN 60715'e göre
Ağırlık	yaklaşık 0.2 kg	

Elektriksel bilgi

Elektrik kontağı	Tek kutuplu değişebilir kontak ile yaylı anahtar	
Kontak derecesi	TR / TW / STW / ATW	STB
	Normalde kapalı kontakta (kontak yolu 1-2): AC 230 V +10%, 16 (2.5) A, cos j = 1 (0.6), DC 230 V +10%, 0.25 A Normalde açık kontakta (kontak yolu 1-4): AC 230 V +10%, 6,3 (2.5) A, cos j = 1 (0.6), DC 230 V +10%, 0.25 A	Normalde kapalı kontakta (kontak yolu 1-2): AC 230 V +10%, 16 (2.5) A, cos j = 1 (0.6), DC 230 V +10%, 0.25 A Sinyal kontağında (kontak yolu 1-4): AC 230 V +10%, 2 (04) A, cos j = 1 (0.6), DC 230 V +10%, 0.25 A
Elektrik bağlantısı	PUSH IN kontak (fiş tipi terminal) "Push-In®" terminal teknolojisi: Weidmüller GmbH & Co. KG, Detmold tarafından patentli bağlantı teknolojisi	
Bağlantı ara kesiti	0.75 ... 2.5 mm^2 ince kablo (tek kablo, yüksüklü ince kablo)	
Anahtarlama güvenilirliği	Maksimum anahtarlama güvenilirliği sağlamak için önerdiğimiz minimum yük: AC / DC = 24 V, 100 mA, gümüş kontaklar ile AC / DC = 10 V, 5 mA altın kaplama kontaklar ile (TZ 702)	

JUMO GmbH & Co. KG
Gönderi adresi: Mackenrodtstraße 14, 36039 Fulda, Almanya
Posta adresi: 36035 Fulda, Almanya
Telefon: +49 661 6003-0
Faks: +49 661 6003-607
E-mail: mail@jumo.net
Internet: www.jumo.net

JUMO Ölçü Sistemleri ve Otomasyon San. ve Tic. Ltd. Şti.
Adres: Yenişehir Mah. Ataşehir TEM Yanyol, Darende İş Merkezi No:17 D.4, Ataşehir - İstanbul TR
Telefon: 0216 455 86 52
Cep: 0533 691 16 81
Faks: 0216 455 81 35
E-mail: info.tr@jumo.net
Internet: www.jumo.com.tr

Çalışma verisi

Anahtarlama noktası doğruluğu	TR, TW	Ayar aralıkları ile STW, STB:			
		+20°C ... +80°C		+70°C ... +130°C	
	Histerezis 2.5%	ilk yarıda (+20°C ... +50°C)	ikinci yarıda (+50°C ... +80°C)	ilk yarıda (+70°C ... +100°C)	ikinci yarıda (+100°C ... +130°C)
	üstten üçüncü ölçekte ± 3%, ölçek başlangıcında ± 6%	+0/-8 K	+0/-5 K	+0/-12 K	+0/-5 K
Sıcaklık kompanzasyonu	Anahtarlama başlığında ve uzun mesafe kablosunda ortam sıcaklığı kalibrasyon sıcaklığı +22°C'den saparsa - 0.1 K/K anahtarlama noktası sapması oluşur. (anahtarlama noktası değişimi ortam sıcaklığı değişimini gösterir, kalıcı olarak ayarlanmış +120°C limit değerinde ve 2000 mm uzun mesafe kablo uzunluğunda ölçülür). Bu anahtarlama noktası sapması sıcaklık kompanzasyonundan dolayı en aza iner.				
Limit değeri sıcaklıkları	nakliye ve saklama için:	-30°C ... +50°C			
	kullanım sırasında:	maksimum +80°C, TZ 061 için UL onayı maksimum +65°C (tasarım 7 maksimum 55°C; tasarım 6+8 maksimum +50°C)			
	boru montajı için:	maksimum boru sıcaklığı +120°C			
Nominal pozisyon	DIN 16257'ye göre, NL0 ... NL90 (talep üzerine farklı nominal pozisyonlar (NL))				

Onaylama/onay işaretleri

Onaylama işaretleri	Denetim otoritesi	Denetim esasları	Geçerlilik
DIN	DIN CERTCO	DIN EN 14597	TR 119107, TW 119207, STW (STB) 119307, STB 119407, ATW 1218
DGRL	TÜV Süd (German Technical Inspection Agency)	Basınç sistemleri direktifi 97/23/EC	STW ve STB
UL	UL Almanya	UL 873	E 66358

Kablo bağlantısı şemaları

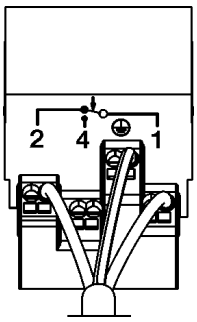

TR, TW, STW

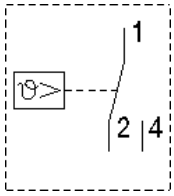

STB

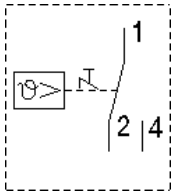

JUMO GmbH & Co. KG
Gönderi adresi: Mackenrodtstraße 14, 36039 Fulda, Almanya
Posta adresi: 36035 Fulda, Almanya
Telefon: +49 661 6003-0
Faks: +49 661 6003-607
E-mail: mail@jumo.net
Internet: www.jumo.net

JUMO Ölçü Sistemleri ve Otomasyon San. ve Tic. Ltd. Şti.
Adres: Yenişehir Mah. Ataşehir TEM Yanyol, Darende İş Merkezi No:17 D.4, Ataşehir - İstanbul TR
Telefon: 0216 455 86 52
Cep: 0533 691 16 81
Faks: 0216 455 81 35
E-mail: info.tr@jumo.net
Internet: www.jumo.com.tr

Standart modeller: JUMO heatTHERM-AT

Sıcaklık kontrolörü TR, tasarım 5

Tip 603070/0001[a]

- Koruma sınıfı IP 54
- Ortam sıcaklığının kompanzasyonu
- Kontrol aralığının sınırlandırması

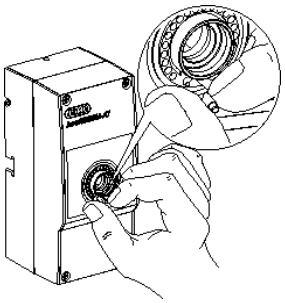

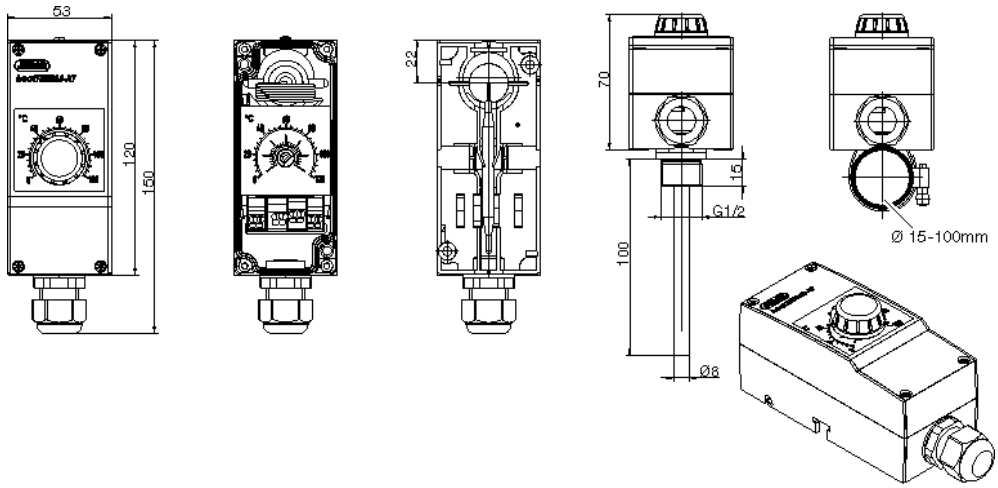

Sipariş Numarası	Tip	Kontrol aralığı °C	Uzun mesafe kablosu (mm)	Prob-Ø (d) x L mm	Histerezis	Proses bağlantısı
60/60003185	heatTHERM-AT/0001	0...+120	2000	6 x 87	yaklaşık 3K	Dahili uzun mesafe kablosu ve kontak probuyla
60/60003186						Koruyucu tüp U 4, pirinç nikel kaplamalı

[a] Diğer modeller (kontrol aralığı, histerezis, proses bağlantısı) talep üzerine temin edilir. Minimum sipariş miktarı 100 parçadır. Koruyucu tüpler, sayfa 15.

Sıcaklık monitörü TW

Tip 603070/0002[a]

- Koruma sınıfı IP 54
- Ortam sıcaklığının kompanzasyonu
- Gövde kapağındaki gözetleme penceresinden anahtarlama değeri kontrolü

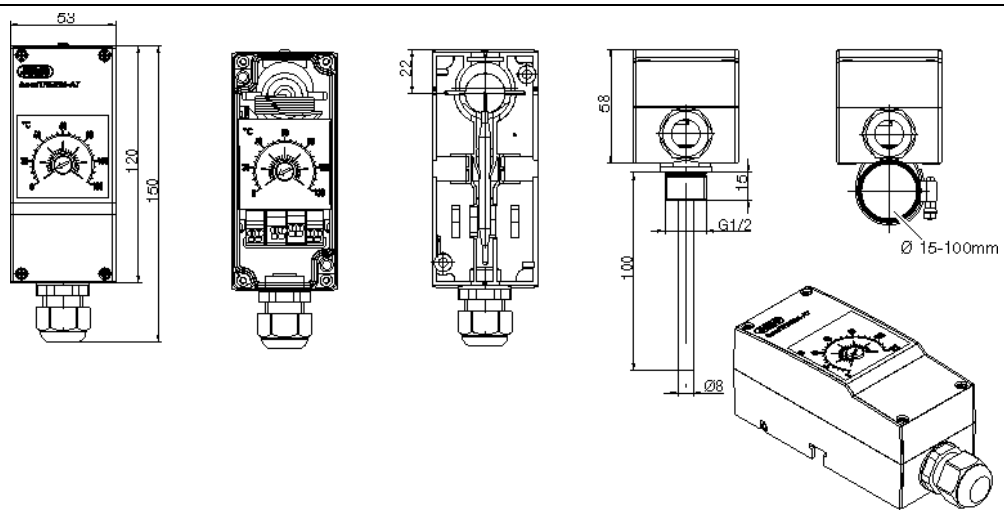

Sipariş Numarası	Tip	Kontrol aralığı °C	Uzun mesafe kablosu (mm)	Prob-Ø (d) x L mm	Histerezis	Proses bağlantısı
60/60003187	heatTHERM-AT/0002	0...+120	2000	6 x 87	yaklaşık 3K	Dahili uzun mesafe kablosu ve kontak probuyla
60/60003188						Koruyucu tüp U 4, pirinç nikel kaplamalı

[a] Diğer modeller (kontrol aralığı, histerezis, proses bağlantısı) talep üzerine temin edilir. Minimum sipariş miktarı 100 parçadır. Koruyucu tüpler, sayfa 15.

JUMO GmbH & Co. KG
Gönderi adresi: Mackenrodtstraße 14, 36039 Fulda, Almanya
Posta adresi: 36035 Fulda, Almanya
Telefon: +49 661 6003-0
Faks: +49 661 6003-607
E-mail: mail@jumo.net
Internet: www.jumo.net

JUMO Ölçü Sistemleri ve Otomasyon San. ve Tic. Ltd. Şti.
Adres: Yenişehir Mah. Ataşehir TEM Yanyol, Darende İş Merkezi No:17 D.4, Ataşehir - İstanbul TR
Telefon: 0216 455 86 52
Cep: 0533 691 16 81
Faks: 0216 455 81 35
E-mail: info.tr@jumo.net
Internet: www.jumo.com.tr

Standart modeller: JUMO heatTHERM-AT

Koruyucu sıcaklık monitörü STW, tasarım 5

Tip 603070/0020[a]

- Koruma sınıfı IP 54
- Gövde kapağındaki gözetleme penceresinden anahtarlama değeri kontrolü
- Ortam sıcaklığının kompanzasyonu
- Göde kapağının daha sonradan kapatılması mümkündür.
- Kapiler kırılması koruması

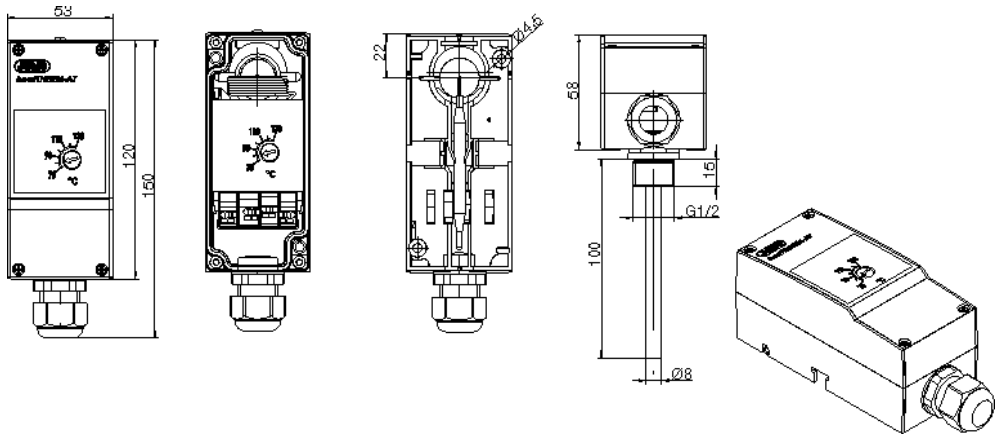

Sipariş Numarası	Tip	Kontrol aralığı °C	Uzun mesafe kablosu (mm)	Prob-Ø (d) x L mm	Histerezis	Proses bağlantısı
60/60003229	heatTHERM-AT/0020	+20...+80	2000	6 x 60	yaklaşık 10K	Dahili uzun mesafe kablosu ve kontak probuyla
60/60003189		+70...+130				Koruyucu tüp U 4, pirinç nikel kaplamalı

[a] Diğer modeller (kontrol aralığı, histerezis, proses bağlantısı) talep üzerine temin edilir. Minimum sipariş miktarı 100 parçadır. Koruyucu tüpler, sayfa 15.

Koruyucu sıcaklık sınırlayıcı STB, tasarım 5

Tip 603070 / 0070[a]

- Koruma sınıfı IP 54
- Gövde kapağındaki gözetleme penceresinden anahtarlama değeri kontrolü
- Anahtarlama noktasının harici onaylanması mümkün
- Ortam sıcaklığının kompanzasyonu
- Göde kapağının daha sonradan kapatılması mümkündür.
- Kapiler kırılması koruması

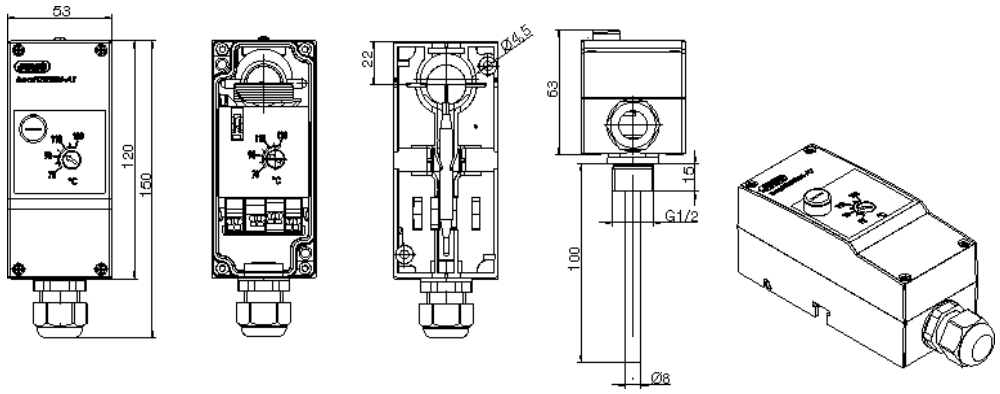

Sipariş Numarası	Tip	Kontrol aralığı °C	Uzun mesafe kablosu (mm)	Prob-Ø (d) x L mm	Histerezis	Proses bağlantısı
60/60003230	heatTHERM-AT/0070	+70...+130	2000	6 x 60	yaklaşık 10K	Dahili uzun mesafe kablosu ve kontak probuyla
60/60003190						Koruyucu tüp U 4, pirinç nikel kaplamalı

[a] Diğer modeller (kontrol aralığı, histerezis, proses bağlantısı) talep üzerine temin edilir. Minimum sipariş miktarı 100 parçadır. Koruyucu tüpler, sayfa 15.

JUMO GmbH & Co. KG
Gönderi adresi: Mackenrodtstraße 14, 36039 Fulda, Almanya
Posta adresi: 36035 Fulda, Almanya
Telefon: +49 661 6003-0
Faks: +49 661 6003-607
E-mail: mail@jumo.net
Internet: www.jumo.net

JUMO Ölçü Sistemleri ve Otomasyon San. ve Tic. Ltd. Şti.
Adres: Yenişehir Mah. Ataşehir TEM Yanyol, Darende İş Merkezi No:17 D.4, Ataşehir - İstanbul TR
Telefon: 0216 455 86 52
Cep: 0533 691 16 81
Faks: 0216 455 81 35
E-mail: info.tr@jumo.net
Internet: www.jumo.com.tr

Standart modeller: JUMO heatTHERM-AT

Oda termostatı sıckalık kontrolörü TR, tasarım 6

Tip 603070/0001[a]

- Koruma sınıfı IP 54
- Duvar montajı
- Kontrol aralığının sınırlandırması

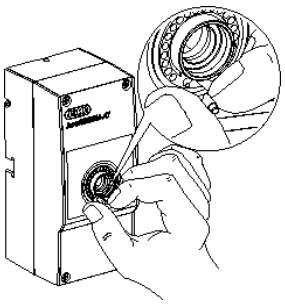

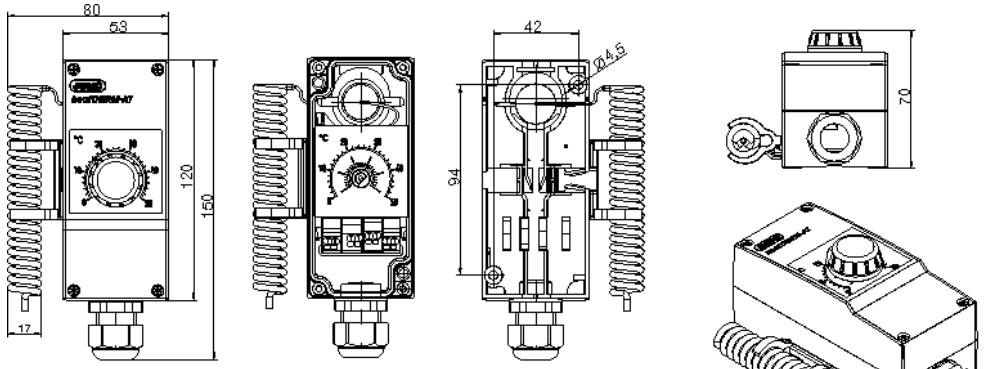

Sipariş Numarası	Tip	Kontrol aralığı °C	Uzun mesafe kablosu (mm)	Prob-Ø (d) x L mm	Histerezis	Proses bağlantısı
60/60003191	heatTHERM-AT/0001	-10...+40	- -	- -	1.5 ... 2K	Spiral prob
60/60003192		0...+50				

[a] Diğer modeller (kontrol aralığı, histerezis, proses bağlantısı) talep üzerine temin edilir. Minimum sipariş miktarı 100 parçadır. Koruyucu tüpler, sayfa 15.

Oda termostatı sıckalık monitörü TR, tasarım 6

Tip 603070/0002[a]

- Koruma sınıfı IP 54
- Duvar montajı
- Gövde kapağındaki gözetleme penceresinden anahtarlama değeri kontrolü

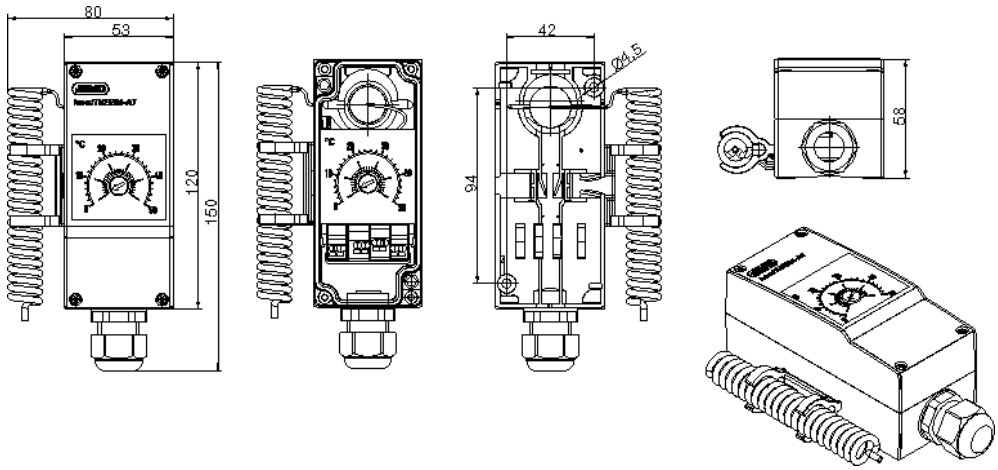

Sipariş Numarası	Tip	Kontrol aralığı °C	Uzun mesafe kablosu (mm)	Prob-Ø (d) x L mm	Histerezis	Proses bağlantısı
60/60003193	heatTHERM-AT/0002	-10...+40	- -	- -	1.5 ... 2K	Spiral prob
60/60003194		0...+50				

[a] Diğer modeller (kontrol aralığı, histerezis, proses bağlantısı) talep üzerine temin edilir. Minimum sipariş miktarı 100 parçadır. Koruyucu tüpler, sayfa 15.

JUMO GmbH & Co. KG
Gönderi adresi: Mackenrodtstraße 14, 36039 Fulda, Almanya
Posta adresi: 36035 Fulda, Almanya
Telefon: +49 661 6003-0
Faks: +49 661 6003-607
E-mail: mail@jumo.net
Internet: www.jumo.net

JUMO Ölçü Sistemleri ve Otomasyon San. ve Tic. Ltd. Şti.
Adres: Yenişehir Mah. Ataşehir TEM Yanyol, Darende İş Merkezi No:17 D.4, Ataşehir - İstanbul TR
Telefon: 0216 455 86 52
Cep: 0533 691 16 81
Faks: 0216 455 81 35
E-mail: info.tr@jumo.net
Internet: www.jumo.com.tr

Standart modeller: JUMO heatTHERM-AT

Sıcaklık kontrolörü / koruyucu sıcaklık monitörü TR/STW, tasarım 5

Tip 603070/0120[a]

- Koruma sınıfı IP 54
- Gövde kapağındaki gözetleme penceresinden anahtarlama değeri kontrolü
- Ortam sıcaklığının kompanzasyonu
- STW için kapiler kırılma koruması

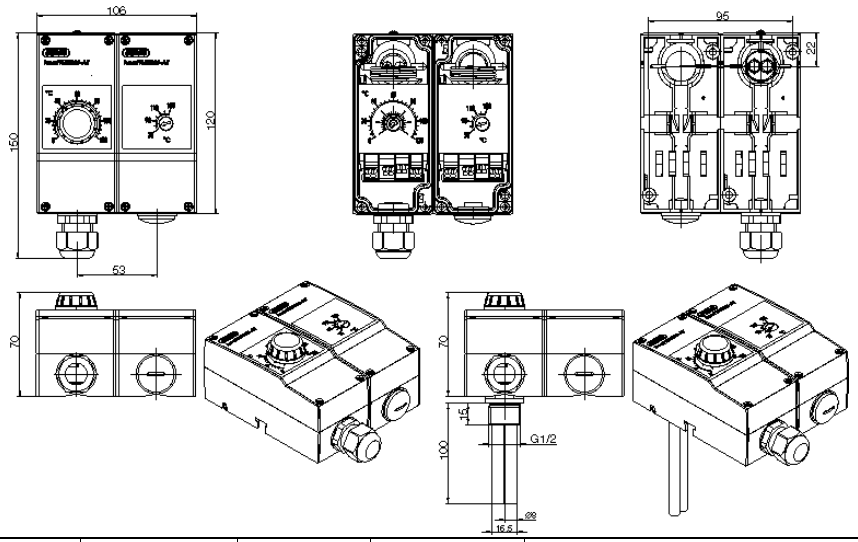

Sipariş Numarası	Tip	Kontrol aralığı °C	Uzun mesafe kablosu (mm)	Prob-Ø (d) x L mm	Histerezis	Proses bağlantısı
60/60003195	heatTHERM-AT/0120	TR: 0...+120	2000	6 x 87	yaklaşık 3K	Dahili uzun mesafe kablosu ve kontak probuyla
		STW: 70...+130		6 x 60	yaklaşık 10K	
60/60003231		TR: 0...+120		6 x 87	yaklaşık 3K	Koruyuc tüp; nikel kaplama pirinç
		STW: 70...+130		6 x 60	yaklaşık 10K	

[a] Diğer modeller (kontrol aralığı, histerezis, proses bağlantısı) talep üzerine temin edilir. Minimum sipariş miktarı 100 parçadır. Koruyucu tüpler, sayfa 15.

Sıcaklık kontrolörü / koruyucu sıcaklık sınırlayıcı TR/STB, tasarım 5

Tip 603070/0170[a]

- Koruma sınıfı IP 54
- Gövde kapağındaki gözetleme penceresinden anahtarlama değeri kontrolü
- Ortam sıcaklığının kompanzasyonu
- STW için kapiler kırılma koruması

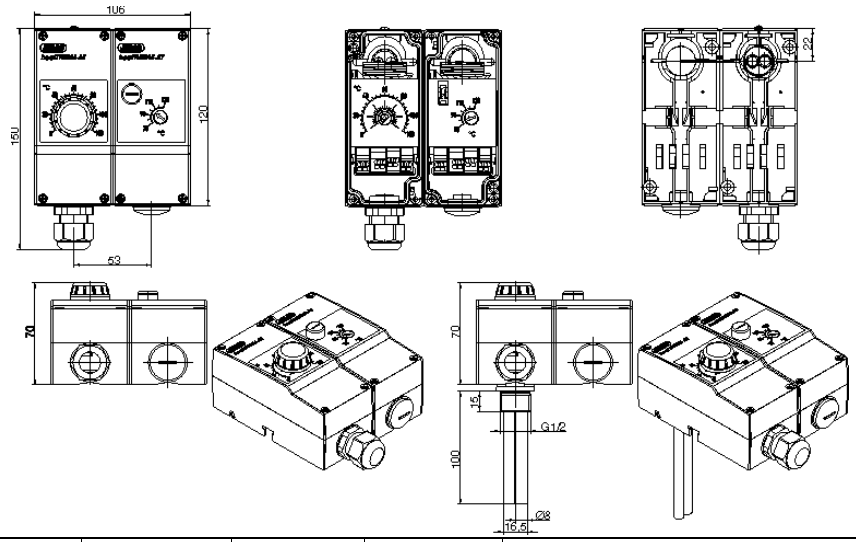

Sipariş Numarası	Tip	Kontrol aralığı °C	Uzun mesafe kablosu (mm)	Prob-Ø (d) x L mm	Histerezis	Proses bağlantısı
60/60003196	heatTHERM-AT/0170	TR: 0...+120	2000	6 x 87	yaklaşık 3K	Dahili uzun mesafe kablosu ve kontak probuyla
		STB: 70...+130		6 x 60	yaklaşık 10K	
60/60003232		TR: 0...+120		6 x 87	yaklaşık 3K	Koruyuc tüp; nikel kaplama pirinç
		STB: 70...+130		6 x 60	yaklaşık 10K	

[a] Diğer modeller (kontrol aralığı, histerezis, proses bağlantısı) talep üzerine temin edilir. Minimum sipariş miktarı 100 parçadır. Koruyucu tüpler, sayfa 15.

JUMO GmbH & Co. KG
Gönderi adresi: Mackenrodtstraße 14, 36039 Fulda, Almanya
Posta adresi: 36035 Fulda, Almanya
Telefon: +49 661 6003-0
Faks: +49 661 6003-607
E-mail: mail@jumo.net
Internet: www.jumo.net

JUMO Ölçü Sistemleri ve Otomasyon San. ve Tic. Ltd. Şti.
Adres: Yenişehir Mah. Ataşehir TEM Yanyol, Darende İş Merkezi No:17 D.4, Ataşehir - İstanbul TR
Telefon: 0216 455 86 52
Cep: 0533 691 16 81
Faks: 0216 455 81 35
E-mail: info.tr@jumo.net
Internet: www.jumo.com.tr

Standart modeller: JUMO heatTHERM-AT

Oda termostatı – sıcaklık monitörü / sıcaklık monitörü TW/TW, tasarım 6

Tip 603070/0202[a]

- Koruma sınıfı IP 54
- Duvar montajı
- Gövde kapağındaki gözetleme penceresinden anahtarlama değeri kontrolü

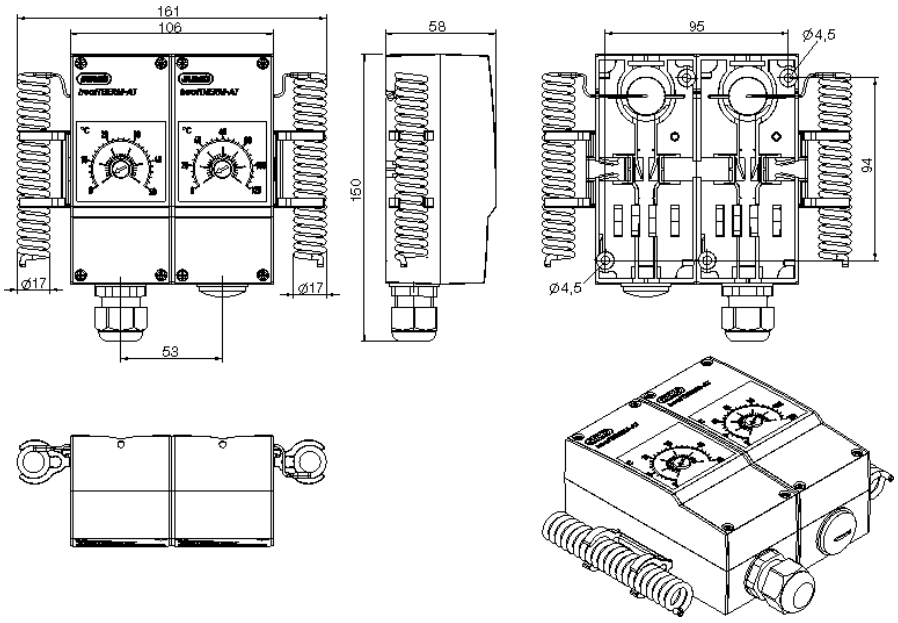

Sipariş Numarası	Tip	Kontrol aralığı °C	Uzun mesafe kablosu (mm)	Prob-Ø (d) x L mm	Histerezis	Proses bağlantısı
60/60003212	heatTHERM-AT/0202	-10...+40	- -	- -	1.5 ... 2K	Spiral prob
60/60003213		0...+50				

[a] Diğer modeller (kontrol aralığı, histerezis, proses bağlantısı) talep üzerine temin edilir. Minimum sipariş miktarı 100 parçadır. Koruyucu tüpler, sayfa 15.

Flanş manşonu ile baca gazı sıcaklık monitörü, tasarım 5

Tip 603070/0020[a]

- Gövde kapağındaki gözetleme penceresinden anahtarlama değeri kontrolü
- Ortam sıcaklığının kompanzasyonu
- Maksimum izin verilen prob sıcaklığı-- +400°C
- DIN 14597'ye göre kapiler kırılması korumasıyla ATW şeklinde onay
- Zaman sabiti t0.632 £ 45 sn, baca gazında

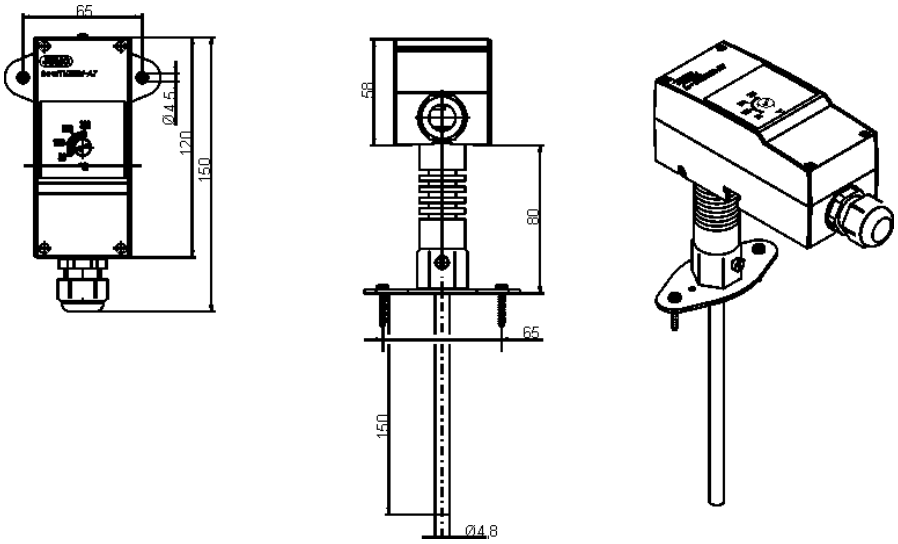

Sipariş Numarası	Tip	Kontrol aralığı °C	Uzun mesafe kablosu (mm)	Prob-Ø (d) x L mm	Histerezis	Proses bağlantısı
60/60003307	heatTHERM-AT/0002	+40...+230	- -	- -	yaklaşık 15K	Flanş ve ara parça ile koruma

[a] Diğer modeller (kontrol aralığı, histerezis, proses bağlantısı) talep üzerine temin edilir. Minimum sipariş miktarı 100 parçadır. Koruyucu tüpler, sayfa 15.

JUMO GmbH & Co. KG
Gönderi adresi: Mackenrodtstraße 14, 36039 Fulda, Almanya
Posta adresi: 36035 Fulda, Almanya
Telefon: +49 661 6003-0
Faks: +49 661 6003-607
E-mail: mail@jumo.net
Internet: www.jumo.net

JUMO Ölçü Sistemleri ve Otomasyon San. ve Tic. Ltd. Şti.
Adres: Yenişehir Mah. Ataşehir TEM Yanyol, Darende İş Merkezi No:17 D.4, Ataşehir - İstanbul TR
Telefon: 0216 455 86 52
Cep: 0533 691 16 81
Faks: 0216 455 81 35
E-mail: info.tr@jumo.net
Internet: www.jumo.com.tr

Standart modeller: JUMO heatTHERM-DR

Üst ray montajı TH35 için termostat, DIN EN 60715'e göre, tasarım 7

Tip 603070/. . . .-[a]

- Koruma sınıfı IP 20
- Üst ray montajı TH35
- Kurulum ve kullanıcı dostu

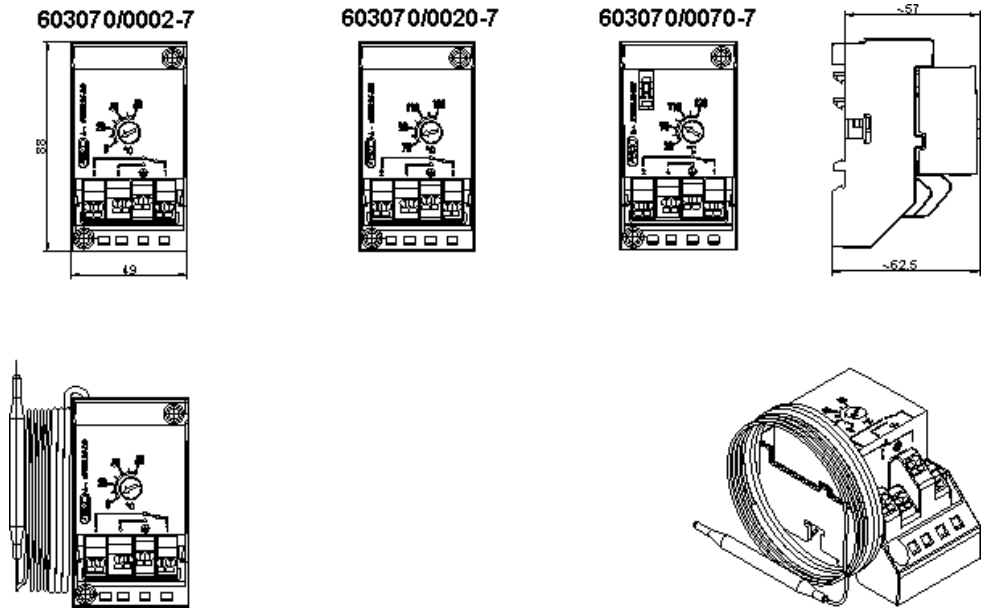

Sipariş Numarası	Tip	Kontrol aralığı °C	Uzun mesafe kablosu (mm)	Prob-Ø (d) x L mm	Histerezis	Proses bağlantısı
Sıcaklık monitörü TW						
60/60003283	603070/0002	0...+120	2000	6 x 87	yaklaşık 3K	Uzun mesafe kablosu ve kontak probuyla
60/60003284	603070/0002	0...+200		6 x 78	yaklaşık 5K	
60/60003285	603070/0002	+50...+300		6 x 66	yaklaşık 6K	
Koruyucu sıcaklık monitörü STW						
60/60003286	603070/0020	+70...+130	2000	6 x 60	yaklaşık 10K	Uzun mesafe kablosu ve kontak probuyla
Koruyucu sıcaklık sınırlayıcı (STB)					Kilit açma farkı	
60/60003287	603070/0070	+70...+130	2000	6 x 60	yaklaşık 10K	Uzun mesafe kablosu ve kontak probuyla
60/60003299	603070/0070	+20...+150		6 x 63		
60/60003300	603070/0070	+50...+300		6 x 63		

[a] Diğer modeller (kontrol aralığı, histerezis, proses bağlantısı) talep üzerine temin edilir. Minimum sipariş miktarı 100 parçadır. Koruyucu tüpler, sayfa 15.

JUMO GmbH & Co. KG
Gönderi adresi: Mackenrodtstraße 14, 36039 Fulda, Almanya
Posta adresi: 36035 Fulda, Almanya
Telefon: +49 661 6003-0
Faks: +49 661 6003-607
E-mail: mail@jumo.net
Internet: www.jumo.net

JUMO Ölçü Sistemleri ve Otomasyon San. ve Tic. Ltd. Şti.
Adres: Yenişehir Mah. Ataşehir TEM Yanyol, Darende İş Merkezi No:17 D.4, Ataşehir - İstanbul TR
Telefon: 0216 455 86 52
Cep: 0533 691 16 81
Faks: 0216 455 81 35
E-mail: info.tr@jumo.net
Internet: www.jumo.com.tr

JUMO heatTHERM-DR

Üst ray montajı TH35 için termostat, DIN EN 60715'e göre, tasarım 8

Tip 603070/0002-8[a]

- Koruma sınıfı IP 20
- Üst ray montajı TH35
- Kurulum ve kullanıcı dostu

Bağlantı deliği (1)
= Ø 4.5 mm

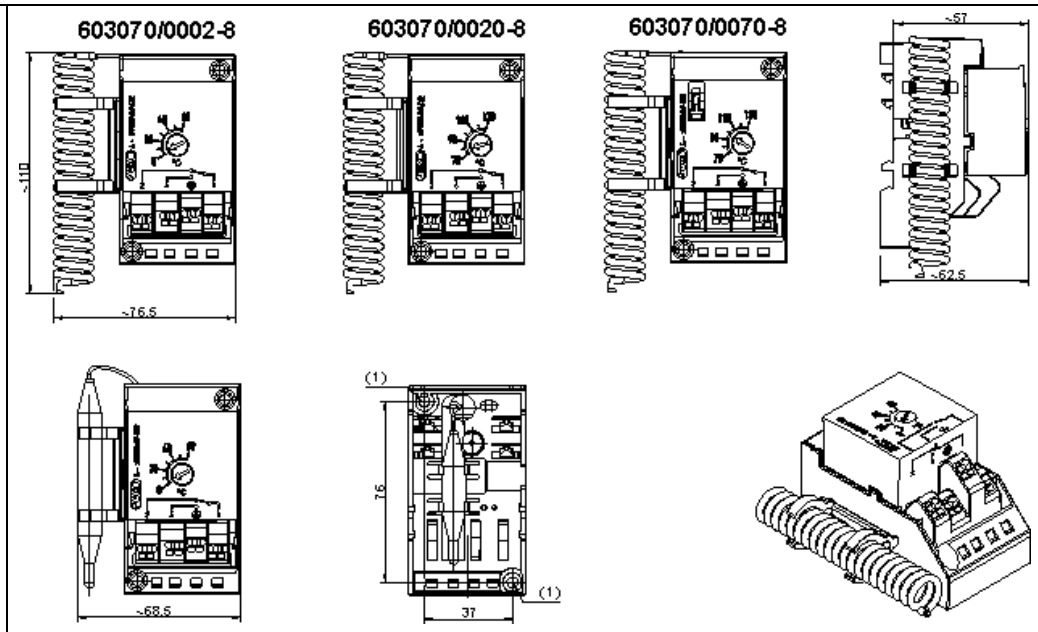

[a] Talep üzerine - minimum sipariş adeti 100 parça.

JUMO GmbH & Co. KG
Gönderi adresi: Mackenrodtstraße 14, 36039 Fulda, Almanya
Posta adresi: 36035 Fulda, Almanya
Telefon: +49 661 6003-0
Faks: +49 661 6003-607
E-mail: mail@jumo.net
Internet: www.jumo.net

JUMO Ölçü Sistemleri ve Otomasyon San. ve Tic. Ltd. Şti.
Adres: Yenişehir Mah. Ataşehir TEM Yanyol, Darende İş Merkezi No:17 D.4, Ataşehir - İstanbul TR
Telefon: 0216 455 86 52
Cep: 0533 691 16 81
Faks: 0216 455 81 35
E-mail: info.tr@jumo.net
Internet: www.jumo.com.tr

Sipariş ayrıntıları

Ek termostat JUMO heatTHERM, tip 603070

Minimum sipariş 100 parça

Sipariş kodu	**(1)**	**Temel tip**
603070		JUMO heatTHERM, tek kutuplu yaylı anhatar ile

	(2)	**Temel tipe ekler**
0001		Sıcaklık kontrolörü (TR)
0002		Sıcaklık monitörü (TW)
0020		Koruyucu sıckalık monitörü (STW) veya baca gazı sıcaklık monitörü (ATW)
0070		Koruyucu sıcaklık sınırlayıcı (STB)
0120		Sıcaklık kontrolörü / koruyucu sıcaklık monitörü (TR/STW)
0170		Sıcaklık kontrolörü / koruyucu sıcaklık sınırlayıcı (TR/STB)
0202		Sıcaklık monitörü / sıcaklık monitörü (TW/TW)

	(3)	**Tasarım**	
5			Ek termostat, koruyucu tüp, flanş manşonu, uzun mesafe kablosu veya kontak probu ile
6			Oda termostatı spiral prob ile
7			Üst ray termostatı, uzun mesafe kablosu ile
8			Üst ray termostatı, spiral prob ile

	(4)	**Kontrol / limit değeri aralığı 1 [°C]**		
016		-10...+40	TR, TW	
021		0...+50	TR, TW	
026		0...+120	TR, TW	
028		0...+200	TR, TW, STB	
040		+20...+80	STW	
043		+20...+150	TR, TW, STB	
064		+50...+300	TR, TW, STB	koruyucu tüp ile, proses bağlantısı 76
671		+70...+130	STW, STB	
380		+40...+230	ATW	sadece proses bağlantısı 35 ile
		talep üzerine diğer kontrol/limit değeri aralıkları 350°C'ye kadar salanabilir (onaysız +500°C'ye kadar)		

	(5)	**Kontrol / limit değeri aralığı 2 [°C]**		
000		kalıcı olarak ayarlanmış limit değeri (tek termostat)		
016		-10...+40	TR, TW	ayarlanabilir
021		0...+50	TR, TW	ayarlanabilir
671		+70...+130	STW, STB	ayarlanabilir
		talep üzerine kalıcı olarak ayarlanmış diğer kontrol/limit değeri aralıkları 350°C'ye kadar (onaysız +500°C'ye kadar)		

JUMO GmbH & Co. KG
Gönderi adresi: Mackenrodtstraße 14, 36039 Fulda, Almanya
Posta adresi: 36035 Fulda, Almanya
Telefon: +49 661 6003-0
Faks: +49 661 6003-607
E-mail: mail@jumo.net
Internet: www.jumo.net

JUMO Ölçü Sistemleri ve Otomasyon San. ve Tic. Ltd. Şti.
Adres: Yenişehir Mah. Ataşehir TEM Yanyol, Darende İş Merkezi No:17 D.4, Ataşehir - İstanbul TR
Telefon: 0216 455 86 52
Cep: 0533 691 16 81
Faks: 0216 455 81 35
E-mail: info.tr@jumo.net
Internet: www.jumo.com.tr

Sipariş ayrıntıları

Ek termostat JUMO heatTHERM, tip 603070

Sipariş kodu			
	(6)	**Histerezis 1**	
00		Histerezissiz (STB)	
25		2.5%	% ölçek aralığı
70		7%	% ölçek aralığı
	(7)	**Histerezis 2**	
00		Histerezissiz (STB)	
25		2.5%	% ölçek aralığı
70		7%	% ölçek aralığı
	(8)	**Uzun mesafe kablo uzunluğu 1**	
0		0 mm	sadece oda termostatı için
2000		2000 mm	
		Özel uzunluklar talep üzerine temin edilebilir.	
	(9)	**Uzun mesafe kablo uzunluğu 2**	
0		0 mm	sadece oda termostatı için
2000		2000 mm	
		Özel uzunluklar talep üzerine temin edilebilir.	
	(10)	**Uzun mesafe kablosunun malzemesi 1**	
00		Uzun mesafe kablosu olmadan	
20		CrNi	Paslanmaz çelik
40		Cu	Bakır
	(11)	**Uzun mesafe kablosunun malzemesi 2**	
00		Uzun mesafe kablosu olmadan	Tek termostat
20		CrNi	Paslanmaz çelik
40		Cu	Bakır
	(12)	**Proses bağlantısı**	
10		Düz silindirik prob / kontak probu	
15		Spiral prob	
35		Flanş ve ara parça ile heatTHERM için koruma	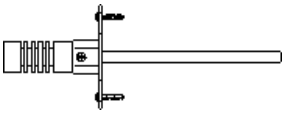
76[a]		Ara parça	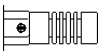

[a] proses bağlantısı 76 için lütfen Veri Sayfası 60.6710'a göre koruyucu tüpü ve ayrıca paslanmaz çelik G1/2 dişi ile vidalı koruyucu tüpü U seçin.

JUMO GmbH & Co. KG
Gönderi adresi: Mackenrodtstraße 14, 36039 Fulda, Almanya
Posta adresi: 36035 Fulda, Almanya
Telefon: +49 661 6003-0
Faks: +49 661 6003-607
E-mail: mail@jumo.net
Internet: www.jumo.net

JUMO Ölçü Sistemleri ve Otomasyon San. ve Tic. Ltd. Şti.
Adres: Yenişehir Mah. Ataşehir TEM Yanyol, Darende İş Merkezi No:17 D.4, Ataşehir - İstanbul TR
Telefon: 0216 455 86 52
Cep: 0533 691 16 81
Faks: 0216 455 81 35
E-mail: info.tr@jumo.net
Internet: www.jumo.com.tr

Sipariş ayrıntıları

Ek termostat JUMO heatTHERM, tip 603070

Sipariş kodu			
	(13)	**Çap**(prob çapı)	
6		Ø 6 mm	
17		Ø 17 mm	Oda termostatı için spiral prob (proses bağlantısı 15 ile)
3.5		Ø 3.5 mm	(proses bağlantısı 35 ile)
	(14)	**Uzun mesafe kablosu yalıtımı**	
13		PVC hortum, siyah	
	(15)	**Yalıtım uzunluğu** (gövdeden)	
460		460 mm	
		Özel uzunluklar talep üzerine temin edilebilir.	
	(16)	**Prob malzemesi 1**	
20		CrNi	Paslanmaz çelik
40		Cu	Bakır
	(17)	**Prob malzemesi 2**	
00		Tek termostat	
20		CrNi	Paslanmaz çelik
40		Cu	Bakır
	(18)	**Ekstra Kodlar**[a]	
000		Ekstra kod yok	
402		Gövde koruması tipi IP54	
749		250 derece ile ayar aralığı (sadece STB/STW)	
758		Kontak probu için kenetleme kayışı	
061		UL onayı ile	
702		Hızlı kapama anahtarı, altın kaplamalı	

[a] Ekstra kodları virgül ile ayırarak ardı ardına yazın.

Sipariş kodu

(1)	(2)	(3)	(4)	(5)	(6)	(7)	(8)	(9)	(10)	(11)	(12)	(13)	(14)	(15)	(16)	(17)	(18)	
6073070	/	-	-	-	-	-	-	-	-	-	-	-	-	-	-	-	/	, . . .

Sipariş örneği

(1)	(2)	(3)	(4)	(5)	(6)	(7)	(8)	(9)	(10)	(11)	(12)	(13)	(14)	(15)	(16)	(17)	(18)	
603070	/ 0001	- 5	- 021	- 671	- 70	- 2000	- 40	- 10	- 00	- 00	- 00	- 00	- 6	- 00	- 00	- 6	/ 000[a]	, . . .

[a] Ekstra kodları virgül ile ayırarak ardı ardına yazın.

JUMO GmbH & Co. KG
Gönderi adresi: Mackenrodtstraße 14, 36039 Fulda, Almanya
Posta adresi: 36035 Fulda, Almanya
Telefon: +49 661 6003-0
Faks: +49 661 6003-607
E-mail: mail@jumo.net
Internet: www.jumo.net

JUMO Ölçü Sistemleri ve Otomasyon San. ve Tic. Ltd. Şti.
Adres: Yenişehir Mah. Ataşehir TEM Yanyol, Darende İş Merkezi No:17 D.4, Ataşehir - İstanbul TR
Telefon: 0216 455 86 52
Cep: 0533 691 16 81
Faks: 0216 455 81 35
E-mail: info.tr@jumo.net
Internet: www.jumo.com.tr

Aksesuarlar

Koruyucu tüp seti uygunluk **1 prob**	Kapatma yakasıyla koruyucu tüpler 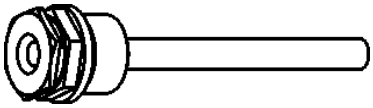			Gerilim azaltıcı için clamp	Ek termostat için disk 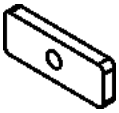	Ek termostat için vida
Sipariş Numarası	Tip	Kısaltma	Bağlantı	Ø manşon x armatür uzunluğu EL	Malzeme	+150°C'de basınç direnci
60/60003177	heatTHERM için koruyucu tüp, 1 prob	28	G 1/2	8 x 100 mm	Pirinç / nikel kaplama	48 bar
60/60003203				8 x 150 mm		
60/60003171				8 x 200 mm		
60/60003172				8 x 100 mm	Paslanmaz çelik / 1.4571	88 bar
60/60003205				8 x 150 mm		
60/60003173				8 x 200 mm		

Koruyucu tüp seti uygunluk **2 prob**	Kapatma yakasıyla koruyucu tüpler 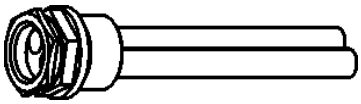			Gerilim azaltıcı için clamp	Ek termostat için disk 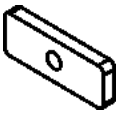	Ek termostat için vida
Sipariş Numarası	Tip	Kısaltma	Bağlantı	Ø manşon x armatür uzunluğu EL	Malzeme	+150°C'de basınç direnci
60/60003178	Koruyucu tüp, heatTHERM, 2 prob	29	G 1/2	2 x 8 x 100 mm	Pirinç / nikel kaplama	48 bar
60/60003204				2 x 8 x 150 mm		
60/60003174				2 x 8 x 200 mm		

Koruyucu tüp seti uygunluk **2 prob**	Kapatma yakasıyla koruyucu tüpler 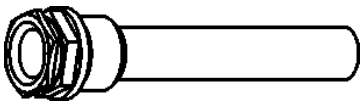			Basınç yayı	Gerilim azaltıcı için clamp	Ek termostat için disk 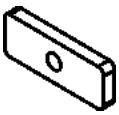	Ek termostat için vida
Sipariş Numarası	Tip	Kısaltma	Bağlantı	Ø manşon x armatür uzunluğu EL		Malzeme	+150°C'de basınç direnci
60/60003175	heatTHERM için koruyucu tüp, 2 prob	29	G 1/2	15 x 100 mm		Paslanmaz çelik / 1.4571	48 bar
60/60003206				15 x 150 mm			
60/60003176				15 x 200 mm			

Koruyucu tüp için adaptör parçası		Malzeme
Sipariş Numarası		Çelik / nikel kaplama
60/60507273		