JUMO GmbH & Co. KG
Adresse de livraison :
Mackenrodtstraße 14
36039 Fulda, Allemagne
Adresse postale :
36035 Fulda, Allemagne
Tél. : +49 661 6003-0
Fax. : +49 661 6003-607
E-Mail : mail@jumo.net
Internet : www.jumo.net

JUMO Régulation SAS
Actipôle Borny
7 rue des Drapiers
B.P. 45200
57075 Metz - Cedex 3, France
Tél. : +33 3 87 37 53 00
Fax. : +33 3 87 37 89 00
E-Mail : info.fr@jumo.net
Internet : www.jumo.fr

JUMO AUTOMATION S.P.R.L. / P.G.M.B.H. / B.V.B.A
Industriestraße 18
4700 Eupen, Belgique
Tél. : +32 87 59 53 00
Fax. : +32 87 74 02 03
E-Mail : info@jumo.be
Internet : www.jumo.be

JUMO Mess- und Regeltechnik AG
Laubisrütistrasse 70
8712 Stäfa, Suisse
Tél. : +41 44 928 24 44
Fax. : +41 44 928 24 48
E-Mail : info@jumo.ch
Internet : www.jumo.ch

JUMO heatTHERM-AT et JUMO heatTHERM-DR

Type 603070, exécution thermostat pour montage en saillie ou thermostat d'ambiance

Type 603070/0170 (TR/STB)

Particularités

- Technique PUSH IN - **temps d'installation réduit de 50%**
- Position du point de coupure stable grâce à la compensation de température ambiante (de série)
- Pouvoir de coupure max. 16 A, 230 V
- Certifié suivant EN 14597
- 250.000 commutations au moins pour TR et TW
- Déplacement du point de coupure sur toute la durée de vie de ± 5% max.
- Indice de protection max. IP 54
- Homologation UL (otion 061)

Description

Une très grande souplesse d'utilisation et un système de raccord des plus modernes sont les caractéristiques essentielles d'équipement de cette nouvelle série de thermostats.

Le boîtier du thermostat est conçu pour tous les types de montage usuels comme montage murale, dans un doigt de gant et en applique. Il est utilisable de façon universelle et réduit la multiplicité des variantes puisqu'il n'est plus nécessaire de distinguer les différents types de montage.

Le type JUMO heatTHERM-DR (exécutions 7+8) est une variation particulière avec partie inférieure du boîtier spéciale pour un montage sur rail ou un montage mural. Ceci permet un montage facile sur rails TH35 selon EN 60715 (par ex. dans des armoires de commande). Cette variante permet de réduire considérablement l'ampleur du montage. Le thermostat pour gaz d'échappement JUMO heatTHERM-AT verrouille la chaudière à gaz/au fioul qui est raccordée à une cheminée en parallèle avec la chaudière à bois.

Sur ces thermostats pour montage en saillie, les premiers au monde avec raccord "Push-In®", les fils de raccordement sont simplement insérés dans le point de serrage, jusqu'à la butée. Aucun outil n'est nécessaire pour raccorder un fil ou un toron avec embout et le câblage est plus fiable. C'est clairement un gain de temps et d'argent par rapport aux bornes à vis conventionnelles.

La technologie "Push-in®" permet une commutation directe de charges jusqu'à 16 A sous 230 V AC. La suppression du contacteur-interrupteur pour la charge permet également de réduire les coûts d'installation.

Versions disponibles : régulateur de température (TR), contrôleur de température (TW), contrôleur de température de sécurité (STW), limiteur de température de sécurité (STB) en thermostat simple ou double et contrôleur de température de gaz d'échappement (ATW).

Les homologations selon EN 14 597, DGRL et UL garantissent les hauts standards de qualité de cette série.

Type 603070/0001 (TR)

Type 603070/ 0002 (TW)

Type 603070/0002 (TW)

Homologations/Marques de contrôle (voir Caractéristiques techniques)

DIN Geprüft — DGRL 97/23/EG — c UL us LISTED — c RU us — EAC

Exécutions 5+6* Exécutions 7+8*

*uniquement avec option 061

JUMO GmbH & Co. KG
Adresse de livraison :
Mackenrodtstraße 14
36039 Fulda, Allemagne
Adresse postale :
36035 Fulda, Allemagne
Tél. : +49 661 6003-0
Fax. : +49 661 6003-607
E-Mail : mail@jumo.net
Internet : www.jumo.net

JUMO Régulation SAS
Actipôle Borny
7 rue des Drapiers
B.P. 45200
57075 Metz - Cedex 3, France
Tél. : +33 3 87 37 53 00
Fax. : +33 3 87 37 89 00
E-Mail : info.fr@jumo.net
Internet : www.jumo.fr

JUMO AUTOMATION S.P.R.L. / P.G.M.B.H. / B.V.B.A
Industriestraße 18
4700 Eupen, Belgique
Tél. : +32 87 59 53 00
Fax. : +32 87 74 02 03
E-Mail : info@jumo.be
Internet : www.jumo.be

JUMO Mess- und Regeltechnik AG
Laubisrütistrasse 70
8712 Stäfa, Suisse
Tél. : +41 44 928 24 44
Fax. : +41 44 928 24 48
E-Mail : info@jumo.ch
Internet : www.jumo.ch

Caractéristiques techniques

Fonction de coupure

Régulateur de température TR /Contrôleur de température TW	Si la température au niveau de la sonde dépasse la consigne réglée, le microrupteur est actionné via le mécanisme de transmission, ce qui provoque l'ouverture ou la fermeture du circuit électrique. Dès que la température est à nouveau inférieure à la consigne réglée (autour du différentiel de coupure), le contact à rupture brusque reprend sa position de repos.
Contrôleur de température de sécurité STW	Si la température au niveau de la sonde dépasse la consigne réglée, le mécanisme de transmission actionne le contact à rupture brusque, ce qui provoque l'ouverture ou la fermeture du circuit électrique. Dès que la température est à nouveau inférieure à la consigne réglée (autour du différentiel de coupure), le contact à rupture brusque reprend sa position de repos. Lorsque la température de la sonde descend en-dessous de -20 °C (standard) le circuit électrique s'ouvre, mais se referme lorsque la température remonte. En cas de destruction du système de mesure, c.-à-d. si le liquide de dilatation s'échappe, la pression dans la membrane chute et ouvre durablement le circuit électrique.
Limiteur de température de sécurité STB	Si la température au niveau de la sonde dépasse le point de commutation réglé, le microrupteur est actionné, ce qui provoque l'ouverture du circuit électrique et le contact à rupture brusque est verrouillé mécaniquement. Le différentiel de déverrouillage dépend de la plage de réglage. Les valeurs exactes sont données dans les types respectifs ou sont disponibles sur demande. Lorsque la température descend en-dessous de la consigne réglée (autour du différentiel de déverrouillage) le contact à rupture brusque peut à nouveau être déverrouillé manuellement. Lorsque la température de la sonde descend en-dessous de -20 °C (standard) le circuit électrique s'ouvre, se referme cependant lorsque la température remonte. En cas de destruction du système de mesure, c.-à-d. si le liquide d'expansion s'échappe, la pression dans la membrane chute et ouvre durablement le circuit électrique. Un déverouillage n'est plus possible.

Compensation de température

Lorsque la température au niveau du boîtier et du capillaire — est différente de la température ambiante d'étalonnage +22 °C — le point de commutation est décalé. Grâce à la compensation de température, ce décalage du point de commutation est réduit au minimum.

JUMO GmbH & Co. KG
Adresse de livraison :
Mackenrodtstraße 14
36039 Fulda, Allemagne
Adresse postale :
36035 Fulda, Allemagne
Tél. : +49 661 6003-0
Fax. : +49 661 6003-607
E-Mail : mail@jumo.net
Internet : www.jumo.net

JUMO Régulation SAS
Actipôle Borny
7 rue des Drapiers
B.P. 45200
57075 Metz - Cedex 3, France
Tél. : +33 3 87 37 53 00
Fax. : +33 3 87 37 89 00
E-Mail : info.fr@jumo.net
Internet : www.jumo.fr

JUMO AUTOMATION S.P.R.L. / P.G.M.B.H. / B.V.B.A
Industriestraße 18
4700 Eupen, Belgique
Tél. : +32 87 59 53 00
Fax. : +32 87 74 02 03
E-Mail : info@jumo.be
Internet : www.jumo.be

JUMO Mess- und Regeltechnik AG
Laubisrütistrasse 70
8712 Stäfa, Suisse
Tél. : +41 44 928 24 44
Fax. : +41 44 928 24 48
E-Mail : info@jumo.ch
Internet : www.jumo.ch

Caractéristiques techniques

Boîtier

	Exécutions 5 + 6	Exécutions 7 + 8
Boîtier	Partie inférieure du boîtier :	PA (renforcée)
	Couleur :	gris argenté RAL 7001 (pour TZ 061 noir)
	Couvercle du boîtier : ABS avec vitre transparente (PMMA) Couleur : bleu cobalt RAL 5013 (pour TZ 061 gris clair, RAL 7035)	
Réglage de la consigne		
TR	Point de coupure réglable depuis l'extérieur par bouton tournant.	- -
TW, STW, STB, ATW	Point de coupure réglable avec un tournevis, après retrait du couvercle du boîtier, contrôle du point de coupure réglé grâce au transparent.	Point de coupure réglable avec un tournevis
Indice de protection	IP40 ou IP54 (avec option 402) suivant EN 60 529	IP 20 suivant EN 60 529
Passage de câble	Presse-étoupe M20 x 1,5, pour câble de ∅ 6-12 mm	Raccord. du câble directement aux bornes PUSH IN
Capillaire	∅ 1,25 mm - Rayon de courbure min. du capillaire 5 mm - Matériau : cuivre (Cu) ou acier inoxydable (CrNi, 1.4301)	
Fixation du boîtier	Montage sur tuyau avec collier de fixation pour tuyau de diamètre entre 15-100 mm, montage dans gaine de protection, montage mural	Montage mural, montage sur rail symétriqueTH35 suivant EN 60715
Poids	env. 0,2 kg	

Caractéristiques électriques

Type de contact	Microrupteur avec contact inverseur unipolaire	
Pouvoir de coupure	TR / TW / STW / ATW	STB
	Sur contact à ouverture (contacts principaux 1-2): AC 230 V +10%, 16 (2,5) A, cos φ = 1 (0,6), DC 230 V +10%, 0,25 A Sur contact à fermeture (contacts principaux 1-4): AC 230 V +10%, 6,3 (2,5) A, cos φ = 1 (0,6), DC 230 V +10%, 0,25 A	Sur contact à ouverture (contacts principaux 1-2): AC 230 V +10%, 16 (2,5) A, cos φ = 1 (0,6), DC 230 V +10%, 0,25 A Sur contact à fermeture (contacts principaux 1-4): AC 230 V +10%, 2 (04) A, cos φ = 1 (0,6), DC 230 V +10%, 0,25 A
Raccordement	Contact PUSH IN borne à fiche Raccord "Push-In®" : raccord breveté de Weidmüller GmbH & Co. KG, Detmold.	
Section de fil	0,75 à 2,5 mm^2 de faible diamètre (unifilaire, de faible diamètre avec embout)	
Sécurité de coupure	pour garantir la plus grande sécurité de coupure possible, nous recommandons une charge minimale de : AC / DC = 24 V, 100 mA si contacts argentés AC / DC = 10 V, 5 mA si contacts dorés (TZ 702)	

JUMO GmbH & Co. KG
Adresse de livraison :
Mackenrodtstraße 14
36039 Fulda, Allemagne
Adresse postale :
36035 Fulda, Allemagne
Tél. : +49 661 6003-0
Fax. : +49 661 6003-607
E-Mail : mail@jumo.net
Internet : www.jumo.net

JUMO Régulation SAS
Actipôle Borny
7 rue des Drapiers
B.P. 45200
57075 Metz - Cedex 3, France
Tél. : +33 3 87 37 53 00
Fax. : +33 3 87 37 89 00
E-Mail : info.fr@jumo.net
Internet : www.jumo.fr

JUMO AUTOMATION S.P.R.L. / P.G.M.B.H. / B.V.B.A
Industriestraße 18
4700 Eupen, Belgique
Tél. : +32 87 59 53 00
Fax. : +32 87 74 02 03
E-Mail : info@jumo.be
Internet : www.jumo.be

JUMO Mess- und Regeltechnik AG
Laubisrütistrasse 70
8712 Stäfa, Suisse
Tél. : +41 44 928 24 44
Fax. : +41 44 928 24 48
E-Mail : info@jumo.ch
Internet : www.jumo.ch

Caractéristiques de fonctionnement

Précision du point de coupure	TR, TW	STW, STB pour une plage de réglage de :			
		+20 °C à +80°C		+70 °C à +130 °C	
	Différentiel de coupure 2,5%	dans „la 1ère moitié“ (+20 °C à +50 °C)	dans la „seconde moitié“ (+50 °C à +80 °C)	dans „la 1ère moitié“ (+70 °C à +100°C)	dans la „seconde moitié“ (+100 °C à +130 °C)
	dans le tiers supérieure de l’échelle ±3%, au début de l’échelle ± 6%	+0/-8 K	+0/-5 K	+0/-12 K	+0/-5 K
Compensation de température	En cas d’écart entre la température ambiante sur le boîtier et le capillaire, et la température ambiante d’étalonnage (+22 °C), le point de coupure se déplace d’ env. $-0{,}1^{K}/_{K}$ (modification du point de coupure suite à une modification de la température ambiante, mesure pour un seuil de +120 °C fixe et avec capillaire de 2000 mm de long). Grâce à la compensation de température de série, ce déplacement du point de coupure est réduit au minimum				
Températures de seuil	pour transport et stockage :	-30 °C jusqu'à voir température max en service			
	en service :	max. +80 °C, pour TZ 061 homologation UL max. +65 °C (exécution 7 max. 55 °C ; exécutions 6+8 max. +50 °C)			
	pour montage sur tuyau :	température du tuyau +120 °C max.			
Position nominale (NL)	suivant DIN 16257, NL 0 à NL 90 (autres NL sur demande)				

Homologations / Marques de contrôle

Marques de contrôle	Bureau de vérification	Certificats/Numéro de vérification	Base de vérification	S’applique à
DIN	DIN CERTCO	TR1191, TW1192, STW(STB)1193, STB1194, ATW1218	DIN EN 14597	JUMO heatTHERM-AT/-DR suivant type
DIN	TÜV Süd	DIN EN ISO 13849-1	B_{10d} = 250.000[a]	JUMO heatTHERM-AT/-DR
DGRL	TÜV Süd	IS-TAF-MUC 07113377017	Directive concernant les équipements sous pression 97/23/CE	STW et STB
UL	UL Germany	E 66358	UL 873	JUMO heatTHERM-AT/-DR
EAC[b]	Gost Norm AG	TC RU C-DE.AB98.B.00348	Règles techniques de l'union douanière de Russie/ Biélorussie/ Kazakhstan	JUMO heatTHERM-AT/-DR

[a] pour des indications supplémentaires voir : manuel de sécurité JUMO heatTHERM (AT), (DR) 602031, 603070
contrôle du pouvoir de coupure effectué à 16 A, 230 V, en charge ohmique.

[b] Documentation russe sur demande

Schémas de raccordement

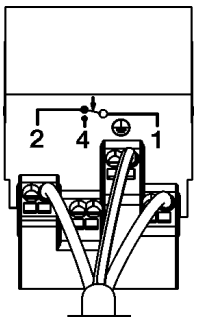

TR, TW, STW

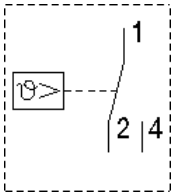

STB

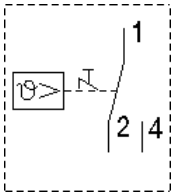

JUMO GmbH & Co. KG
Adresse de livraison :
Mackenrodtstraße 14
36039 Fulda, Allemagne
Adresse postale :
36035 Fulda, Allemagne
Tél. : +49 661 6003-0
Fax. : +49 661 6003-607
E-Mail : mail@jumo.net
Internet : www.jumo.net

JUMO Régulation SAS
Actipôle Borny
7 rue des Drapiers
B.P. 45200
57075 Metz - Cedex 3, France
Tél. : +33 3 87 37 53 00
Fax. : +33 3 87 37 89 00
E-Mail : info.fr@jumo.net
Internet : www.jumo.fr

JUMO AUTOMATION S.P.R.L. / P.G.M.B.H. / B.V.B.A
Industriestraße 18
4700 Eupen, Belgique
Tél. : +32 87 59 53 00
Fax. : +32 87 74 02 03
E-Mail : info@jumo.be
Internet : www.jumo.be

JUMO Mess- und Regeltechnik AG
Laubisrütistrasse 70
8712 Stäfa, Suisse
Tél. : +41 44 928 24 44
Fax. : +41 44 928 24 48
E-Mail : info@jumo.ch
Internet : www.jumo.ch

JUMO heatTHERM-AT disponible sur stock

Régulateur de température TR, exécution 5

Type 603070/0001[a]

- Indice de protection IP 54
- Compensation de la température ambiante
- Limitation individuelle de la plage de réglage

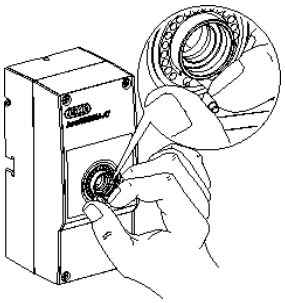

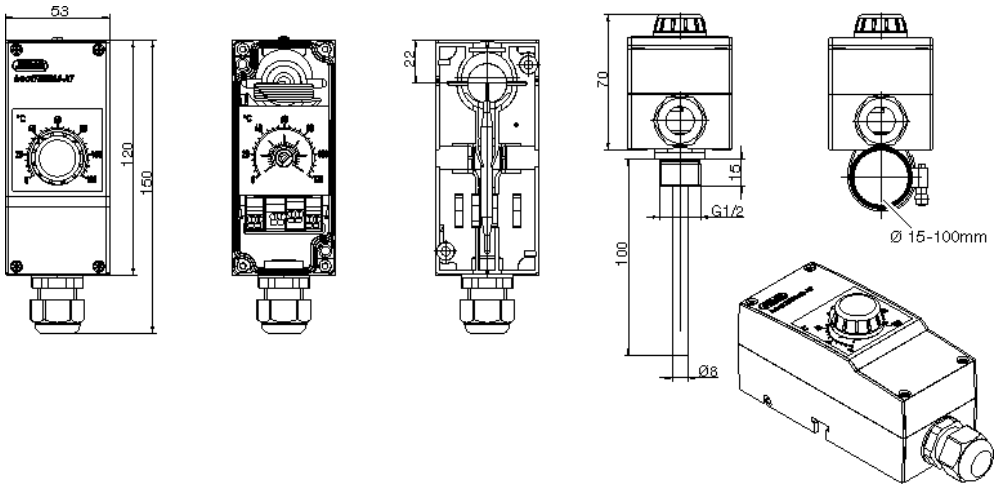

Référence article	Type	Plage de réglage °C	Capillaire mm	∅ de la sonde (d) x L mm	Différentiel de coupure	Raccordement au process
60003185	JUMO heatTHERM-AT/ 0001	0 à +120	2000	6 x 87	env. 3K	Avec capillaire télescopique et sonde d'applique
60003186						Doigt de gant U 4, laiton nickelé

[a] Autres exécutions (plage de réglage, différentiel de coupure, raccordement au process) sur demande – Doigts de gant, voir page 15.

Contrôleur de température TW

Type 603070/0002[a]

- Indice de protection IP 54
- Compensation de la température ambiante
- Contrôle du seuil grâce à une fenêtre dans le couvercle du boîtier

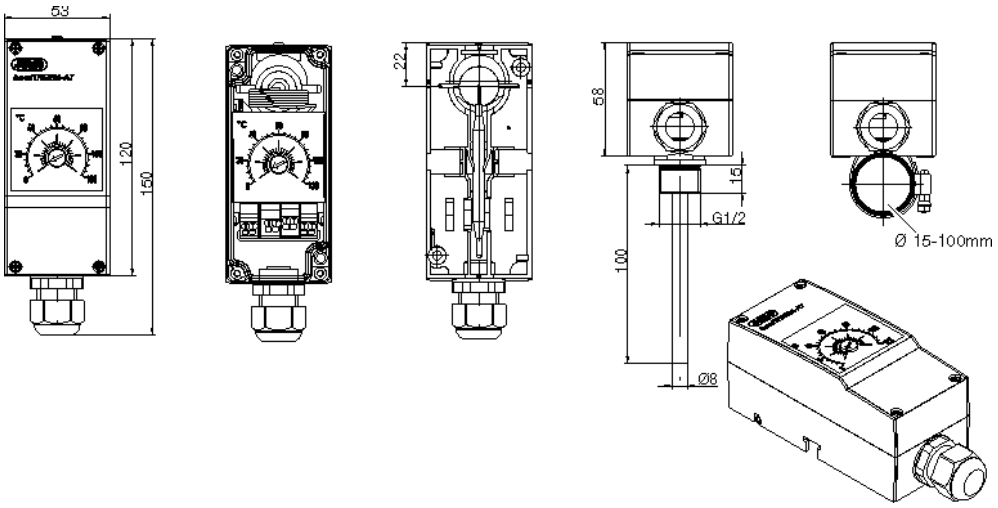

Référence article	Type	Plage de réglage °C	Capillaire mm	∅ de la sonde (d) x L mm	Différentiel de coupure	Raccordement au process
60003187	JUMO heatTHERM-AT/ 0002	0 à +120	2000	6 x 87	env. 3K	Avec capillaire télescopique et sonde d'applique
60003188						Doigt de gant U 4, laiton nickelé

[a] Autres exécutions (plage de réglage, différentiel de coupure, raccordement au process) sur demande – Doigts de gant, voir page 15.

JUMO GmbH & Co. KG
Adresse de livraison :
Mackenrodtstraße 14
36039 Fulda, Allemagne
Adresse postale :
36035 Fulda, Allemagne
Tél. : +49 661 6003-0
Fax. : +49 661 6003-607
E-Mail : mail@jumo.net
Internet : www.jumo.net

JUMO Régulation SAS
Actipôle Borny
7 rue des Drapiers
B.P. 45200
57075 Metz - Cedex 3, France
Tél. : +33 3 87 37 53 00
Fax. : +33 3 87 37 89 00
E-Mail : info.fr@jumo.net
Internet : www.jumo.fr

JUMO AUTOMATION S.P.R.L. / P.G.M.B.H. / B.V.B.A
Industriestraße 18
4700 Eupen, Belgique
Tél. : +32 87 59 53 00
Fax. : +32 87 74 02 03
E-Mail : info@jumo.be
Internet : www.jumo.be

JUMO Mess- und Regeltechnik AG
Laubisrütistrasse 70
8712 Stäfa, Suisse
Tél. : +41 44 928 24 44
Fax. : +41 44 928 24 48
E-Mail : info@jumo.ch
Internet : www.jumo.ch

JUMO heatTHERM-AT disponible sur stock

Contrôleur de température de sécurité STW, exécution 5

Type 603070/0020[a]

- Indice de protection IP 54
- Contrôle du seuil grâce à une fenêtre dans le couvercle du boîtier
- Compensation de la température ambiante
- Protection contre la rupture du capillaire

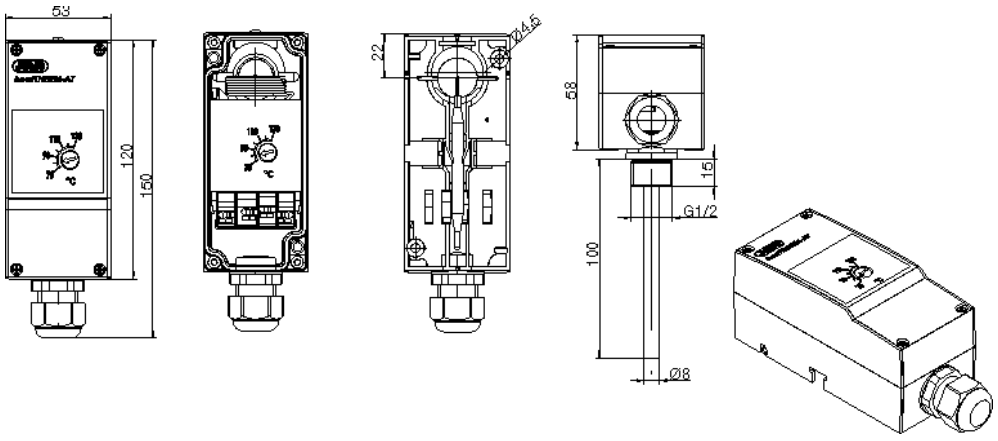

Référence article	Type	Plage de réglage °C	Capillaire mm	∅ de la sonde (d) x L mm	Différentiel de coupure	Raccordement au process
60003229	JUMO heatTHERM-AT/ 0020	+20 à +80	2000	6 x 60	env. 10K	Avec capillaire télescopique et sonde d'applique
60003189		+70 à +130		6 x 66		Doigt de gant U 4, laiton nickelé

[a] Autres exécutions (plage de réglage, différentiel de coupure, raccordement au process) sur demande – Doigts de gant, voir page 15.

Limiteur de température de sécurité STB, exécution 5

Type 603070/0070[a]

- Indice de protection IP 54
- Contrôle du seuil grâce à une fenêtre dans le couvercle du boîtier
- Possibilité d'acquitter le point de coupure depuis l'extérieur
- Compensation de la température ambiante
- Protection contre la rupture du capillaire

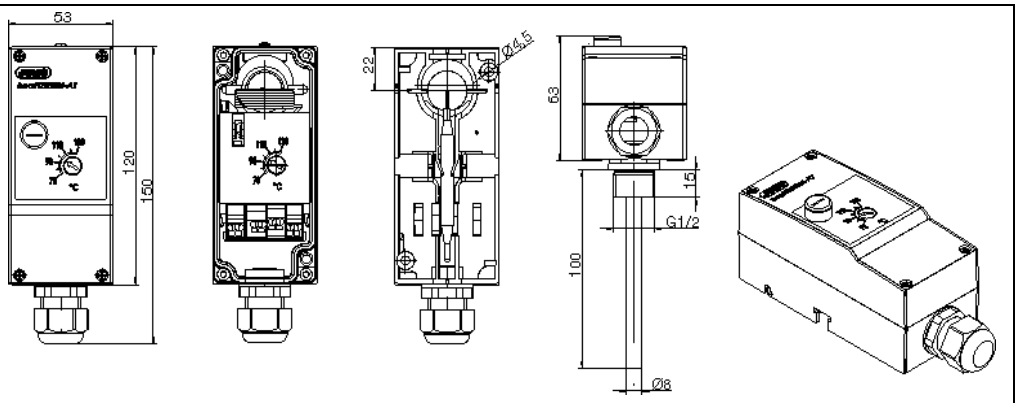

Référence article	Type	Plage de réglage °C	Capillaire mm	∅ de la sonde (d) x L mm	Différentiel de déverrouillage	Raccordement au process
60003230	JUMO heatTHERM-AT/ 0070	+70 à +130	2000	6 x 68	env. 10K	Avec capillaire télescopique et sonde d'applique
60003190						Doigt de gant U 4, laiton nickelé

[a] Autres exécutions (plage de réglage, différentiel de coupure, raccordement au process) sur demande – Doigts de gant, voir page 15.

JUMO GmbH & Co. KG
Adresse de livraison :
Mackenrodtstraße 14
36039 Fulda, Allemagne
Adresse postale :
36035 Fulda, Allemagne
Tél. : +49 661 6003-0
Fax. : +49 661 6003-607
E-Mail : mail@jumo.net
Internet : www.jumo.net

JUMO Régulation SAS
Actipôle Borny
7 rue des Drapiers
B.P. 45200
57075 Metz - Cedex 3, France
Tél. : +33 3 87 37 53 00
Fax. : +33 3 87 37 89 00
E-Mail : info.fr@jumo.net
Internet : www.jumo.fr

JUMO AUTOMATION S.P.R.L. / P.G.M.B.H. / B.V.B.A
Industriestraße 18
4700 Eupen, Belgique
Tél. : +32 87 59 53 00
Fax. : +32 87 74 02 03
E-Mail : info@jumo.be
Internet : www.jumo.be

JUMO Mess- und Regeltechnik AG
Laubisrütistrasse 70
8712 Stäfa, Suisse
Tél. : +41 44 928 24 44
Fax. : +41 44 928 24 48
E-Mail : info@jumo.ch
Internet : www.jumo.ch

JUMO heatTHERM-AT disponible sur stock

Thermostat d'ambiance / Régulateur de température TR, exécution 6

Type 603070/0001[a]

- Indice de protection IP 54
- Montage mural
- Limitation individuelle de la plage de réglage

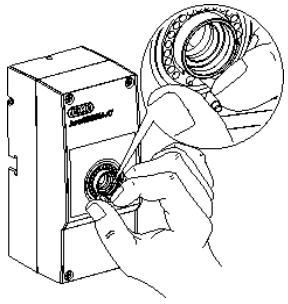

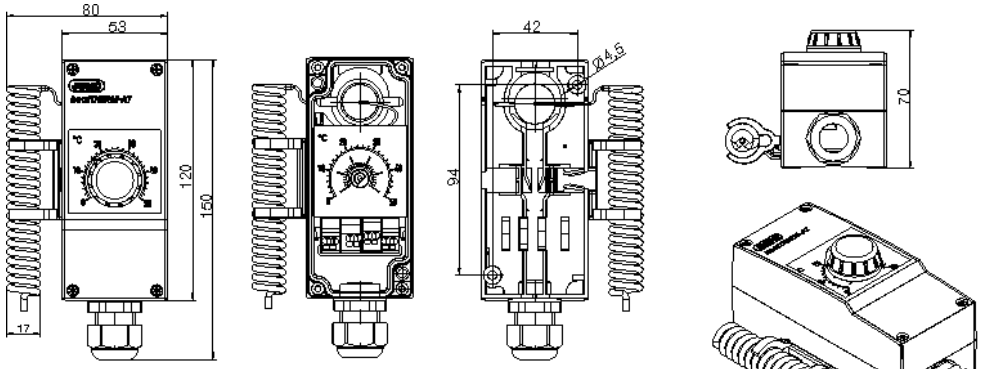

Référence article	Type	Plage de réglage °C	Capillaire mm	∅ de la sonde (d) x L mm	Différentiel de coupure	Raccordement au process
60003191	JUMO heatTHERM-AT/ 0001	-10 à +40	- -	- -	1,5 - 2K	Sonde hélicoïdale
60003192		0 à +50				

[a] Autres exécutions (plage de réglage, différentiel de coupure, raccordement au process) sur demande – Doigts de gant, voir page 15.

Thermostat d'ambiance / Contrôleur de température TW, exécution 6

Type 603070/0002[a]

- Indice de protection IP 54
- Montage mural
- Contrôle du seuil grâce à une fenêtre dans le couvercle du boîtier

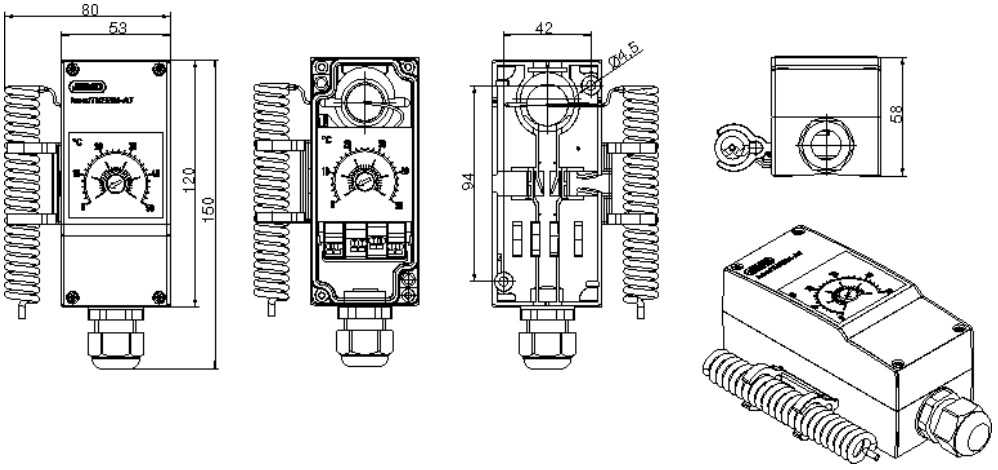

Référence article	Type	Plage de réglage °C	Capillaire mm	∅ de la sonde (d) x L mm	Différentiel de coupure	Raccordement au process
60003193	JUMO heatTHERM-AT/ 0002	-10 à +40	- -	- -	1,5 - 2K	Sonde hélicoïdale
60003194		0 à +50				

[a] Autres exécutions (plage de réglage, différentiel de coupure, raccordement au process) sur demande – Doigts de gant, voir page 15.

JUMO GmbH & Co. KG
Adresse de livraison :
Mackenrodtstraße 14
36039 Fulda, Allemagne
Adresse postale :
36035 Fulda, Allemagne
Tél. : +49 661 6003-0
Fax. : +49 661 6003-607
E-Mail : mail@jumo.net
Internet : www.jumo.net

JUMO Régulation SAS
Actipôle Borny
7 rue des Drapiers
B.P. 45200
57075 Metz - Cedex 3, France
Tél. : +33 3 87 37 53 00
Fax. : +33 3 87 37 89 00
E-Mail : info.fr@jumo.net
Internet : www.jumo.fr

JUMO AUTOMATION S.P.R.L. / P.G.M.B.H. / B.V.B.A
Industriestraße 18
4700 Eupen, Belgique
Tél. : +32 87 59 53 00
Fax. : +32 87 74 02 03
E-Mail : info@jumo.be
Internet : www.jumo.be

JUMO Mess- und Regeltechnik AG
Laubisrütistrasse 70
8712 Stäfa, Suisse
Tél. : +41 44 928 24 44
Fax. : +41 44 928 24 48
E-Mail : info@jumo.ch
Internet : www.jumo.ch

JUMO heatTHERM-AT disponible sur stock

Régulateur de température / Contrôleur de température de sécurité TR/STW, exécution 5

Type 603070/0120[a]

- Indice de protection IP 54
- Contrôle du seuil grâce à une fenêtre dans le couvercle du boîtier
- Compensation de la température ambiante
- Protection contre la rupture du capillaire pour STW

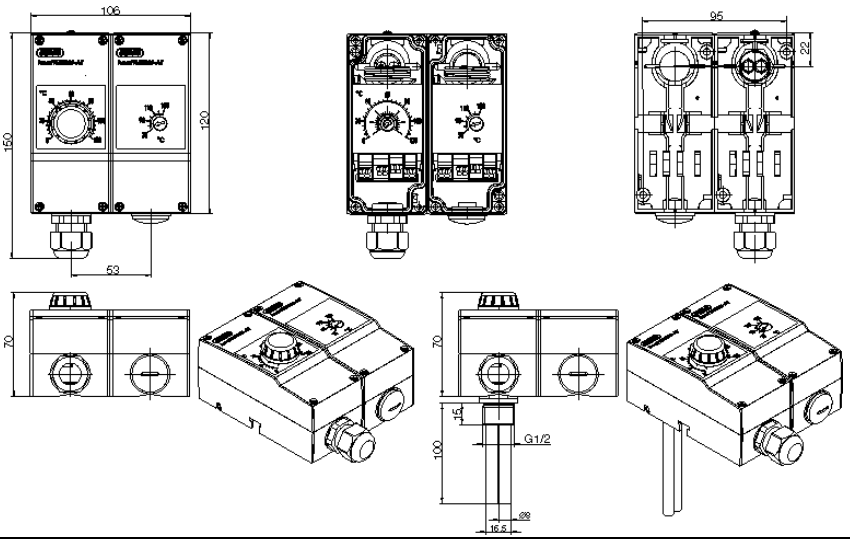

Référence article	Type	Plage de réglage °C	Capillaire mm	∅ de la sonde (d) x L mm	Différentiel de coupure	Raccordement au process
60003195	JUMO heatTHERM-AT/ 0120	**TR:** 0 à +120	2000	6 x 87	env. 3K	Avec capillaire télescopique et sonde d'applique
		STW: 70 à +130		6 x 66	env. 10K	
60003231		**TR:** 0 à +120		6 x 87	env. 3K	Doigt de gant U 4, laiton nickelé
		STW: 70 à +130		6 x 66	env. 10K	

[a] Autres exécutions (plage de réglage, différentiel de coupure, raccordement au process) sur demande – Doigts de gant, voir page 15.

Régulateur de température / Limiteur de température de sécurité TR/STB, exécution 5

Type 603070/0170[a]

- Indice de protection IP 54
- Contrôle du seuil grâce à une fenêtre dans le couvercle du boîtier
- Compensation de la température ambiante
- Protection contre la rupture du capillaire pour STW

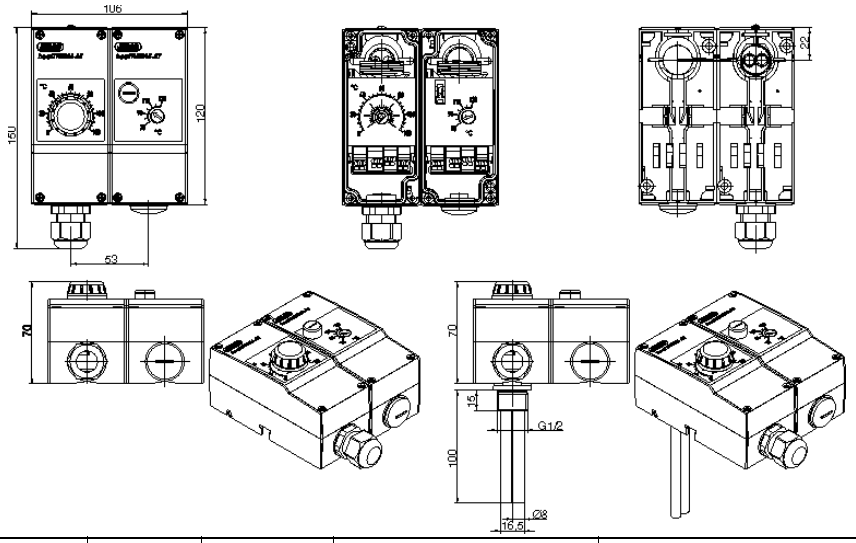

Référence article	Type	Plage de réglage °C	Capillaire mm	∅ de la sonde (d) x L mm	Différentiel de coupure/ Différentiel de déverrouillage	Raccordement au process
60003196	JUMO heatTHERM-AT/ 0170	**TR:** 0 à +120	2000	6 x 87	env. 3K	Avec capillaire télescopique et sonde d'applique
		STB: 70 à +130		6 x 68	env. 10K	
60003232		**TR:** à +120		6 x 87	env. 3K	Doigt de gant U 4, laiton nickelé
		STB: 70 à +130		6 x 68	env. 10K	

[a] Autres exécutions (plage de réglage, différentiel de coupure, raccordement au process) sur demande – Doigts de gant, voir page 15.

JUMO GmbH & Co. KG
Adresse de livraison :
Mackenrodtstraße 14
36039 Fulda, Allemagne
Adresse postale :
36035 Fulda, Allemagne
Tél. : +49 661 6003-0
Fax. : +49 661 6003-607
E-Mail : mail@jumo.net
Internet : www.jumo.net

JUMO Régulation SAS
Actipôle Borny
7 rue des Drapiers
B.P. 45200
57075 Metz - Cedex 3, France
Tél. : +33 3 87 37 53 00
Fax. : +33 3 87 37 89 00
E-Mail : info.fr@jumo.net
Internet : www.jumo.fr

JUMO AUTOMATION S.P.R.L. / P.G.M.B.H. / B.V.B.A
Industriestraße 18
4700 Eupen, Belgique
Tél. : +32 87 59 53 00
Fax. : +32 87 74 02 03
E-Mail : info@jumo.be
Internet : www.jumo.be

JUMO Mess- und Regeltechnik AG
Laubisrütistrasse 70
8712 Stäfa, Suisse
Tél. : +41 44 928 24 44
Fax. : +41 44 928 24 48
E-Mail : info@jumo.ch
Internet : www.jumo.ch

JUMO heatTHERM-AT disponible sur stock

Thermostat d'ambiance - Contrôleur de température / Contrôleur de température TW/TW, exécution 6

Type 603070/0202[a]

- Indice de protection IP 54
- Montage mural
- Contrôle du seuil grâce à une fenêtre dans le couvercle du boîtier

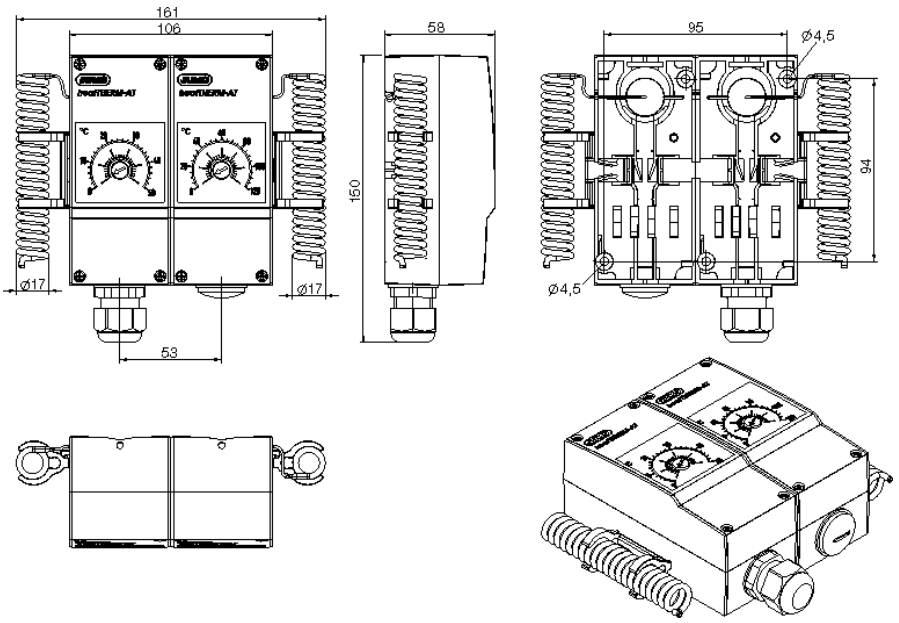

Référence article	Type	Plage de réglage °C	Capillaire mm	∅ de la sonde (d) x L mm	Différentiel de coupure	Raccordement au process
60003212	JUMO heatTHERM-AT/ 0202	-10 à +40	- -	- -	1,5 - 2K	Sondé hélicoïdale
60003213		0 à +50				

[a] Autres exécutions (plage de réglage, différentiel de coupure, raccordement au process) sur demande – Doigts de gant, voir page 15.

Contrôleur de température de gaz d'échappement avec bride de fixation, exécution 5

Type 603070/0020[a]

- Contrôle du seuil grâce à une fenêtre dans le couvercle du boîtier
- Température de sonde max. admissible +600 °C
- Homologation comme ATW avec protection contre la rupture du capillaire suivant EN 14597
- Constante de temps t0,632 ≤ 45 sec dans le gaz d'échappement

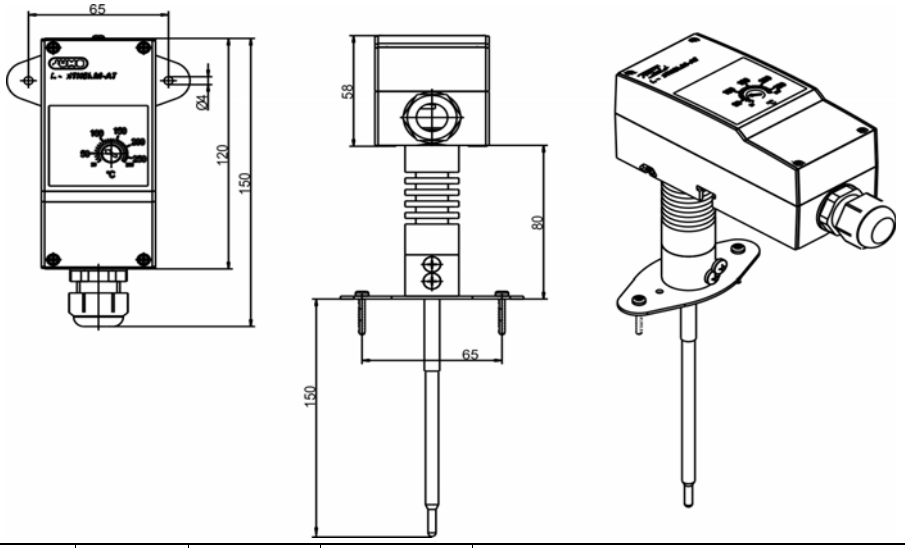

Référence article	Type	Plage de réglage °C	Capillaire mm	∅ de la sonde (d) x L mm	Différentiel de coupure	Raccordement au process
60003390	JUMO heatTHERM-AT/ 0020	+20 à +280	- -	6 x 150 mm	env. 18K	Pièce intermédiaire avec bride de fixation

[a] Autres exécutions (plage de réglage, différentiel de coupure, raccordement au process) sur demande – Doigts de gant, voir page 15.

JUMO GmbH & Co. KG
Adresse de livraison :
Mackenrodtstraße 14
36039 Fulda, Allemagne
Adresse postale :
36035 Fulda, Allemagne
Tél. : +49 661 6003-0
Fax. : +49 661 6003-607
E-Mail : mail@jumo.net
Internet : www.jumo.net

JUMO Régulation SAS
Actipôle Borny
7 rue des Drapiers
B.P. 45200
57075 Metz - Cedex 3, France
Tél. : +33 3 87 37 53 00
Fax. : +33 3 87 37 89 00
E-Mail : info.fr@jumo.net
Internet : www.jumo.fr

JUMO AUTOMATION S.P.R.L. / P.G.M.B.H. / B.V.B.A
Industriestraße 18
4700 Eupen, Belgique
Tél. : +32 87 59 53 00
Fax. : +32 87 74 02 03
E-Mail : info@jumo.be
Internet : www.jumo.be

JUMO Mess- und Regeltechnik AG
Laubisrütistrasse 70
8712 Stäfa, Suisse
Tél. : +41 44 928 24 44
Fax. : +41 44 928 24 48
E-Mail : info@jumo.ch
Internet : www.jumo.ch

JUMO heatTHERM-AT disponible sur stock

Thermostat pour montage sur rail symétrique TH35 suivant EN 60715, exécution 7

Type 603070/. . . .-[a]

- Indice de protection IP 20
- Montage sur rail symétrique TH35
- Montage et manipulation simples

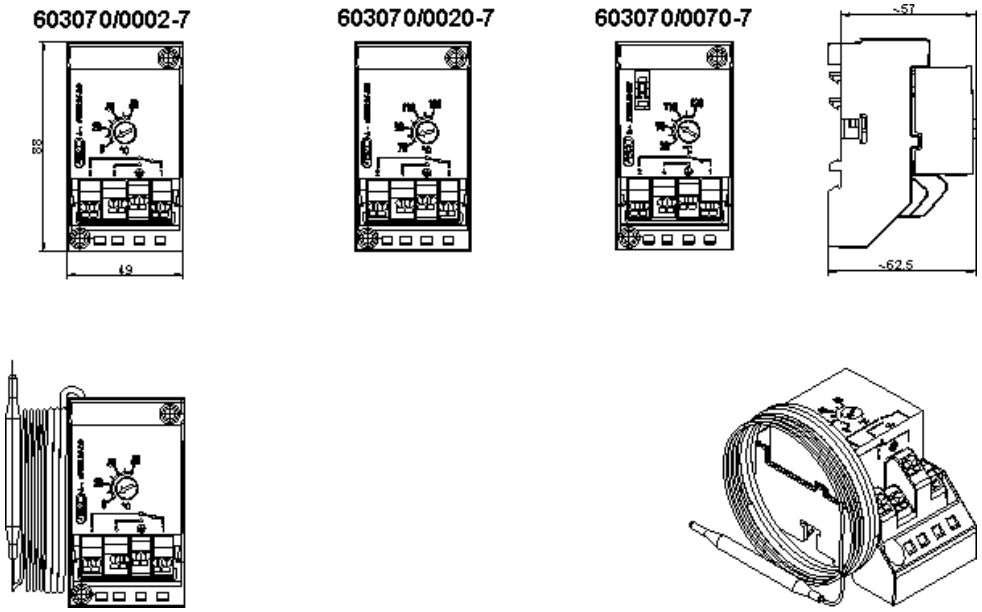

Référence article	Type	Plage de réglage °C	Capillaire mm	∅ de la sonde (d) x L mm	Différentiel de coupure	Raccordement au process
Contrôleur de température TW						
60003283	603070/0002	0 à +120	2000	6 x 87	env. 3K	Avec capillaire et sonde d'applique
60003284	603070/0002	0 à +200		6 x 78	env. 5K	
60003285	603070/0002	+50 à +300		6 x 66	env. 6K	
Contrôleur de température de sécurité STW						
60003286	603070/0020	+70 à +130	2000	6 x 66	env. 10K	Avec capillaire et sonde d'applique
Limiteur de température de sécurité STB					Différentiel de déverrouillage	
60003287	603070/0070	+70 à +130	2000	6 x 68	env. 10K	Avec capillaire et sonde d'applique
60003299	603070/0070	+20 à +150		6 x 63	dans le tiers sup. env.15K en début d'échelle env. 30K	
60003300	603070/0070	+50 à +300		6 x 85	dans le tiers sup. env.25K en début d'échelle env. 45K	

[a] Autres exécutions (plage de réglage, différentiel de coupure, raccordement au process) sur demande – Gaines de protection, voir page 15.

JUMO GmbH & Co. KG
Adresse de livraison :
Mackenrodtstraße 14
36039 Fulda, Allemagne
Adresse postale :
36035 Fulda, Allemagne
Tél. : +49 661 6003-0
Fax. : +49 661 6003-607
E-Mail : mail@jumo.net
Internet : www.jumo.net

JUMO Régulation SAS
Actipôle Borny
7 rue des Drapiers
B.P. 45200
57075 Metz - Cedex 3, France
Tél. : +33 3 87 37 53 00
Fax. : +33 3 87 37 89 00
E-Mail : info.fr@jumo.net
Internet : www.jumo.fr

JUMO AUTOMATION S.P.R.L. / P.G.M.B.H. / B.V.B.A
Industriestraße 18
4700 Eupen, Belgique
Tél. : +32 87 59 53 00
Fax. : +32 87 74 02 03
E-Mail : info@jumo.be
Internet : www.jumo.be

JUMO Mess- und Regeltechnik AG
Laubisrütistrasse 70
8712 Stäfa, Suisse
Tél. : +41 44 928 24 44
Fax. : +41 44 928 24 48
E-Mail : info@jumo.ch
Internet : www.jumo.ch

JUMO heatTHERM-AT disponible sur stock

Thermostat pour montage sur rail symétrique TH35 suivant EN 60715, exécution 8

Type 603070/0002-8[a]

- Indice de protection IP 20
- Montage sur rail symétrique TH35
- Montage et manipulation simples

Trou de fixation(1)
= ∅ 4,5 mm

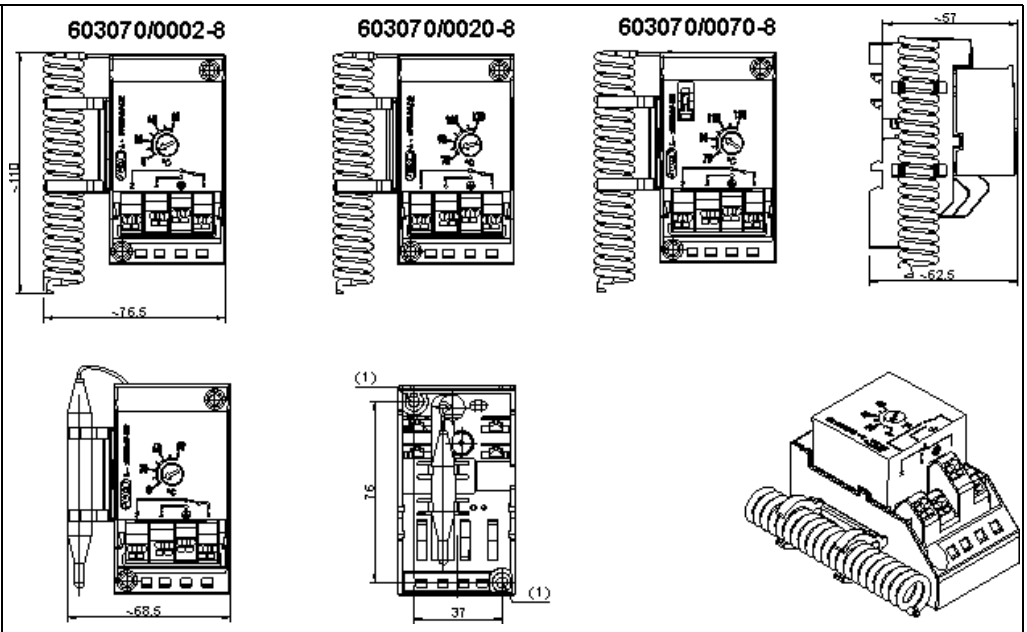

[a] Sur demande

JUMO GmbH & Co. KG
Adresse de livraison :
Mackenrodtstraße 14
36039 Fulda, Allemagne
Adresse postale :
36035 Fulda, Allemagne
Tél. : +49 661 6003-0
Fax. : +49 661 6003-607
E-Mail : mail@jumo.net
Internet : www.jumo.net

JUMO Régulation SAS
Actipôle Borny
7 rue des Drapiers
B.P. 45200
57075 Metz - Cedex 3, France
Tél. : +33 3 87 37 53 00
Fax. : +33 3 87 37 89 00
E-Mail : info.fr@jumo.net
Internet : www.jumo.fr

JUMO AUTOMATION S.P.R.L. / P.G.M.B.H. / B.V.B.A
Industriestraße 18
4700 Eupen, Belgique
Tél. : +32 87 59 53 00
Fax. : +32 87 74 02 03
E-Mail : info@jumo.be
Internet : www.jumo.be

JUMO Mess- und Regeltechnik AG
Laubisrütistrasse 70
8712 Stäfa, Suisse
Tél. : +41 44 928 24 44
Fax. : +41 44 928 24 48
E-Mail : info@jumo.ch
Internet : www.jumo.ch

Références de commande

Thermostat pour montage en saillie JUMO heatTHERM, type 603070

Quantité minimale à la commande 100 pièces

Code de commande		
	(1)	**Type de base**
603070		JUMO heatTHERM avec microrupteurs unipolaires
	(2)	**Complément au type de base**
0001		Régulateur de température (TR)
0002		Contrôleur de température (TW)
0020		Contrôleur de température de sécurité (STW) ou contrôleur de température de gaz d'échappement (ATW)
0070		Limiteur de température de sécurité (STB)
0120		Régulateur de température / contrôleur de température de sécurité (TR / STW)
0170		Régulateur de température / Limiteur de température de sécurité (TR / STB)
0202		Contrôleur de température / contrôleur de température (TW / TW)
	(3)	**Exécution**
5		Thermostat d'ambiance avec sonde hélicoïdale
6		Thermostat d'ambiance pour montage en saillie, avec sonde hélicoïdale
7		Thermostat pour montage sur rail avec sonde hélicoïdale
8		Thermostat d'ambiance pour montage sur profilé chapeau, avec sonde hélicoïdale

	(4)	**Plage de réglage / Plage de seuil 1 [°C]**		
016		-10 à +40	TR, TW	
021		0 à +50	TR, TW	
026		0 à +120	TR, TW	
028		0 à +200	TR, TW, STB	
040		+20 à +80	STW	
043		+20 à +150	TR, TW, STB	
064		+50 à +300	TR, TW, STB	choisir avec doigt de gant, raccord de process 76
671		+70 à +130	STW, STB	
384		+20 à +280	ATW	uniquement avec raccord de process 80
		Autres plages de réglage/plages de seuil jusqu'à +350 °C sur demande (jusqu'à +500 °C sans homologation)		
	(5)	**Plage de réglage / Plage de seuil 2 [°C]**		
000		Thermostat simple		
016		-10 à +40	TR, TW	réglable
021		0 à +50	TR, TW	réglable
671		+70 à +130	STW, STB	réglable
		Autres plages de réglage/plages de seuil jusqu'à +350 °C sur demande (jusqu'à +500 °C sans homologation)		
	(6)	**Valeur limite 1 STW/STB**		
000		si plage de réglage réglable		
095		95 °C		
100		100 °C		
110		110 °C		

JUMO GmbH & Co. KG
Adresse de livraison :
Mackenrodtstraße 14
36039 Fulda, Allemagne
Adresse postale :
36035 Fulda, Allemagne
Tél. : +49 661 6003-0
Fax. : +49 661 6003-607
E-Mail : mail@jumo.net
Internet : www.jumo.net

JUMO Régulation SAS
Actipôle Borny
7 rue des Drapiers
B.P. 45200
57075 Metz - Cedex 3, France
Tél. : +33 3 87 37 53 00
Fax. : +33 3 87 37 89 00
E-Mail : info.fr@jumo.net
Internet : www.jumo.fr

JUMO AUTOMATION S.P.R.L. / P.G.M.B.H. / B.V.B.A
Industriestraße 18
4700 Eupen, Belgique
Tél. : +32 87 59 53 00
Fax. : +32 87 74 02 03
E-Mail : info@jumo.be
Internet : www.jumo.be

JUMO Mess- und Regeltechnik AG
Laubisrütistrasse 70
8712 Stäfa, Suisse
Tél. : +41 44 928 24 44
Fax. : +41 44 928 24 48
E-Mail : info@jumo.ch
Internet : www.jumo.ch

Références de commande

Thermostat pour montage en saillie JUMO heatTHERM, type 603070

Code de commande		
	(7)	**Valeur limite 2 STW/STB**
000		si plage de réglage réglable
095		95 °C
100		100 °C
110		110 °C
	(8)	**Différentiel de coupure 1**
00		Sans différentiel de coupure (STB)
25		2,5% de l'étendue de mesure
70		7% de l'étendue de mesure
	(9)	**Différentiel de coupure 2**
00		Sans différentiel de coupure (STB)
25		2,5% de l'étendue de mesure
70		7% de l'étendue de mesure
	(10)	**Longueur du capillaire 1**
0		0 mm uniquement pour thermostat d'ambiance
2000		2000 mm
		Longueur spéciale sur demande
	(11)	**Longueur du capillaire 2**
0		0 mm uniquement pour thermostat d'ambiance
2000		2000 mm
		Longueur spéciale sur demande
	(12)	**Matériau du capillaire 1**
00		Sans capillaire
20		CrNi Acier inoxydable
40		Cu Cuivre
	(13)	**Matériau du capillaire 2**
00		Sans capillaire Thermostat simple
20		CrNi Acier inoxydable
40		Cu Cuivre
	(14)	**Raccordement au process**
10		Sonde ronde lisse/d'applique
15		Sonde hélicoïdale
80[a]		Pièce intermédiaire avec bride de fixation 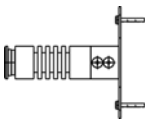
76[b]		Pièce intermédiaire

[a] Uniquement pour plage de réglage comprise entre +20 et +280 °C (ATW).

[b] Si la valeur de fin de la plage de réglage est supérieure à 150 °C, sélectionner le raccord de process 76 pour montage avec gaine de protection. Gaine de protection suivant fiche technique 606710, sélectionner doigt de gant à visser "20" avec filetage G1/2 en acier inoxydable (CrNi).

JUMO GmbH & Co. KG
Adresse de livraison :
Mackenrodtstraße 14
36039 Fulda, Allemagne
Adresse postale :
36035 Fulda, Allemagne
Tél. : +49 661 6003-0
Fax. : +49 661 6003-607
E-Mail : mail@jumo.net
Internet : www.jumo.net

JUMO Régulation SAS
Actipôle Borny
7 rue des Drapiers
B.P. 45200
57075 Metz - Cedex 3, France
Tél. : +33 3 87 37 53 00
Fax. : +33 3 87 37 89 00
E-Mail : info.fr@jumo.net
Internet : www.jumo.fr

JUMO AUTOMATION S.P.R.L. / P.G.M.B.H. / B.V.B.A
Industriestraße 18
4700 Eupen, Belgique
Tél. : +32 87 59 53 00
Fax. : +32 87 74 02 03
E-Mail : info@jumo.be
Internet : www.jumo.be

JUMO Mess- und Regeltechnik AG
Laubisrütistrasse 70
8712 Stäfa, Suisse
Tél. : +41 44 928 24 44
Fax. : +41 44 928 24 48
E-Mail : info@jumo.ch
Internet : www.jumo.ch

Références de commande

Thermostat pour montage en saillie JUMO heatTHERM, type 603070

Code de commande			
	(13)	**Diamètre 1** (diamètre de la sonde)	
6		∅ 6 mm	
17		∅ 17 mm	Sonde hélicoïdale pour thermostat d'ambiance (pour raccordement au process 15)
	(14)	**Diamètre 2** (diamètre de la sonde)	
00		Thermostat simple	
6		∅ 6 mm	
17		∅ 17 mm	Sonde hélicoïdale pour thermostat d'ambiance (pour raccordement au process 15)
	(15)	**Matériau de la sonde 1**	
20		CrNi	Acier inoxydable
40		Cu	Cuivre
	(16)	**Matériau de la sonde 2**	
00		Thermostat simple	
20		CrNi	Acier inoxydable
40		Cu	Cuivre
	(17)	**Isolation du capillaire**	
00		pas de gaine de protection	
13		Tuyau en PVC, noir	
	(18)	**Longueur de l'isolation** (à partir du boîtier)	
0		pas de gaine de protection	
460		460 mm	
		Longueur spéciale sur demande	
	(19)	**Options**[a]	
000		Sans option	
061		Avec homologation UL	
402		Indice de protection du boîtier IP54	
702		Contact à rupture brusque à revêtement doré	
749		Plage de réglage avec 250 degrés (uniquement STB/STW)	
758		Collier de fixation pour sonde d'applique	

[a] Énumérer les options les unes après les autres, en les séparant par une virgule.

Code de commande

(1)	(2)	(3)	(4)	(5)	(6)	(7)	(8)	(9)	(10)	(11)	(12)	(13)	(14)	(15)	(16)	(17)	(18)	(19)	(20)	(21)
603070 /		-	-	-	-	-	-	-	-	-	-	-	-	-	-	-	-	-	-	/

Exemple de commande

603070 /	0001 -	5 -	021 -	671 -	000 -	000 -	70 -	00 -	2000 -	00 -	40 -	00 -	10 -	6 -	00 -	20 -	20 -	00 -	0 /	000[a]

[a] Énumérer les options les unes après les autres, en les séparant par une virgule.

JUMO GmbH & Co. KG
Adresse de livraison :
Mackenrodtstraße 14
36039 Fulda, Allemagne
Adresse postale :
36035 Fulda, Allemagne
Tél. : +49 661 6003-0
Fax. : +49 661 6003-607
E-Mail : mail@jumo.net
Internet : www.jumo.net

JUMO Régulation SAS
Actipôle Borny
7 rue des Drapiers
B.P. 45200
57075 Metz - Cedex 3, France
Tél. : +33 3 87 37 53 00
Fax. : +33 3 87 37 89 00
E-Mail : info.fr@jumo.net
Internet : www.jumo.fr

JUMO AUTOMATION S.P.R.L. / P.G.M.B.H. / B.V.B.A
Industriestraße 18
4700 Eupen, Belgique
Tél. : +32 87 59 53 00
Fax. : +32 87 74 02 03
E-Mail : info@jumo.be
Internet : www.jumo.be

JUMO Mess- und Regeltechnik AG
Laubisrütistrasse 70
8712 Stäfa, Suisse
Tél. : +41 44 928 24 44
Fax. : +41 44 928 24 48
E-Mail : info@jumo.ch
Internet : www.jumo.ch

Accessoires

(suivant groupe de produit 606710)

Set doigt de gant adapté à **1 sonde**	Doigt de gant avec épaulement d'étanchéité 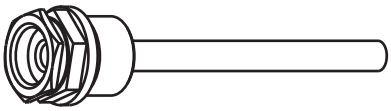				Attache pour décharge de traction	Plaquette pour thermostat pour montage en saillie 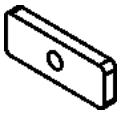	Vis pour thermostat pour montage en saillie
Référence article	Type	Abréviation	Raccord	Ø du doigt de gant x longueur utile EL		Matériau	Résistance à la pression à +150 °C
60003177	Doigt de gant pour JUMO heatTHERM, 1 sonde	28	1/2"G	8 x 100 mm		laiton / nickelé	48 bar
60003203				8 x 150 mm			
60003171				8 x 200 mm			
60003172				8 x 100 mm		Acier inoxydable/ 1.4571	88 bar
60003205				8 x 150 mm			
60003173				8 x 200 mm			

Set doigt de gant adapté à **2 sondes**	Doigt de gant avec épaulement d'étanchéité 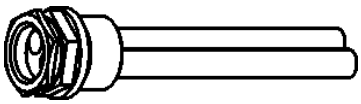				Attache pour décharge de traction	Plaquette pour thermostat pour montage en saillie 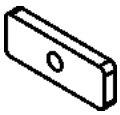	Vis pour thermostat pour montage en saillie
Référence article	Type	Abréviation	Raccord	Ø du doigt de gant x longueur utile EL		Matériau	Résistance à la pression à +150 °C
60003178	Doigt de gant pour JUMO heatTHERM, 2 sondes	29	1/2"G	2 x 8 x 100 mm		laiton / nickelé	48 bar
60003204				2 x 8 x 150 mm			
60003174				2 x 8 x 200 mm			

Set doigt de gant adapté à **2 sondes**	Doigt de gant avec épaulement d'étanchéité 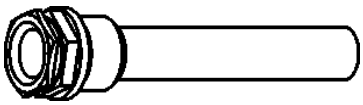				Ressort de pression	Attache pour décharge de traction	Plaquette pour thermostat pour montage en saillie 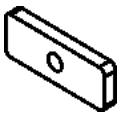	Vis pour thermostat pour montage en saillie
Référence article	Type	Abréviation	Raccord	Ø du doigt de gant x longueur utile EL			Matériau	Résistance à la pression à +150 °C
60003175	Doigt de gant pour JUMO heatTHERM, 2 sondes	49	1/2"G	15 x 100 mm			Acier inox./ 1.4571	48 bar
60003206				15 x 150 mm				
60003176				15 x 200 mm				

Pièce d'adaptateur pour doigt de gant[a]		Matériau
Référence article		Acier / nickelé
00507273		

[a] nécessaire pour gaine de protection avec raccord de process "20" ou "23".