JUMO GmbH & Co. KG
Hausadresse: Moritz-Juchheim-Straße 1, 36039 Fulda, Germany
Lieferadresse: Mackenrodtstraße 14, 36039 Fulda, Germany
Postadresse: 36035 Fulda, Germany

Telefon: +49 661 6003-716
Telefax: +49 661 6003-504
E-Mail: mail@jumo.net
Internet: www.jumo.net

JUMO heatTHERM-AT und JUMO heatTHERM-DR

Typ 603070, Ausführungen als Aufbau- oder Raumthermostat

Typ 603070/0170 (TR/STB)

Typ 603070/0001 (TR)

Typ 603070/ 0002 (TW)

Typ 603070/0002 (TW)

Besonderheiten

- PUSH IN-Anschlusstechnik - **50% reduzierte Installationszeit**
- Stabile Schaltpunktlage durch Umgebungstemperaturkompensation (serienmäßig)
- Max. Schaltleistung 16 A, 230 V
- Geprüft nach DIN EN 14597
- Lebensdauer mindestens 250.000 Schaltspiele bei TR und TW
- Schaltpunktabweichung auf die gesamte Lebensdauer von max. ± 5%
- Schutzart max. IP 54
- UL-Zulassung (Typenzusatz 061)

Kurzbeschreibung

Hohe Anwendungsflexibilität und modernste Anschlusstechnik sind die wesentlichen Ausstattungsmerkmale dieser Thermostaten-Baureihe.

Das Thermostatgehäuse ist für alle gebräuchlichen Montagearten wie Wand-, Tauchhülsen- und Anlege-Befestigung geeignet. Es ist universell einsetzbar und reduziert die Variantenvielfalt, da nicht mehr zwischen unterschiedlichen Montagearten unterschieden werden muss.

Die Type JUMO heatTHERM-DR (Bauform 7+8) ist eine besondere Variation mit speziellem Gehäuseunterteil zur Hutschienen- oder Wandmontage. Hiermit ist eine einfache Montage auf Tragschienen TH35 nach DIN EN 60715 möglich (z.B. in Schaltschränken).
Der Montageaufwand wird mit dieser Variante erheblich reduziert. Der Abgastemperaturwächter JUMO heatTHERM-AT verriegelt den Gas-/Ölkessel, der parallel mit dem Holzkessel an einem Schornstein angeschlossen ist.

Bei diesen weltweit ersten Aufbauthermostaten mit „Push-In®“-Klemmtechnik werden die Anschlussdrähte einfach bis zum Anschlag in die Klemmstelle gesteckt - fertig! Ein Werkzeug zum Anschließen von Draht oder Litze mit Aderendhülse ist nicht erforderlich und die Verdrahtung wird sicherer. Hierdurch verringert sich der Kosten- und Zeitaufwand gegenüber der konventionellen Schraubklemme deutlich.

Die „Push-In®“-Klemmtechnik ermöglicht ein direktes Schalten von Lasten bis 16A bei 230V AC. Die Installationskosten können sich so durch den Wegfall eines Lastschützes weiter reduzieren.

Lieferbar sind Temperaturregler (TR), Temperaturwächter (TW), Sicherheitstemperaturwächter (STW), Sicherheitstemperaturbegrenzer (STB) als Einfach- oder Doppelthermostat sowie Abgastemperaturwächter (ATW).

Zulassungen nach DIN EN 14 597, DGRL und UL stehen für die hohen Qualitätsstandards dieser Produktreihe.

Zulassungen/Prüfzeichen (siehe technische Daten)

DIN Geprüft | DGRL 97/23/EG | c UL us LISTED Bauform 5+6* | c UL us Bauform 7+8*

*nur mit Typenzusatz 061

2013-03-15/00485234

JUMO GmbH & Co. KG
Hausadresse: Moritz-Juchheim-Straße 1, 36039 Fulda, Germany
Lieferadresse: Mackenrodtstraße 14, 36039 Fulda, Germany
Postadresse: 36035 Fulda, Germany
Telefon: +49 661 6003-716
Telefax: +49 661 6003-504
E-Mail: mail@jumo.net
Internet: www.jumo.net

Technische Daten

Schaltfunktion

Temperaturregler TR / Temperaturwächter TW	Überschreitet, die am Temperaturfühler anliegende Temperatur den eingestellten Sollwert, wird über die Übersetzungsmechanik der Mikroschalter betätigt und der Stromkreis geöffnet bzw. geschlossen. Beim Unterschreiten des eingestellten Sollwertes (um die Schaltdifferenz) wird der Mikroschalter wieder in die Ausgangsstellung gebracht.
Sicherheitstemperaturwächter STW	Überschreitet, die am Temperaturfühler anliegende Temperatur den eingestellten Sollwert, wird der Sprungschalter betätigt und der Stromkreis geöffnet bzw. geschlossen. Beim Unterschreiten der eingestellten Sollwerttemperatur (um die Schaltdifferenz) wird der Sprungschalter wieder in die Ausgangsstellung gebracht. Bei Abkühlung des Fühlers auf eine Temperatur unter ca. -20 °C öffnet sich der gleiche Stromkreis, schließt sich jedoch bei Temperaturanstieg wieder. Bei Zerstörung des Messsystems, d.h. wenn die Ausdehnungsflüssigkeit entweicht, fällt der Druck in der Membrane ab und öffnet bleibend den Stromkreis.
Sicherheitstemperaturbegrenzer STB	Überschreitet, die am Temperaturfühler anliegende Temperatur den eingestellten Schaltpunkt, wird der Sprungschalter betätigt, der Stromkreis geöffnet bzw. geschlossen und der Sprungschalter mechanisch verriegelt. Die Entriegelungsdifferenz ist regelbereichsabhängig. Genaue Werte sind den jeweiligen Typen zu entnehmen, beziehungsweise sind auf Anfrage erhältlich. Beim Unterschreiten der eingestellten Sollwerttemperatur (um die Entriegelungsdifferenz) kann der Sprungschalter wieder manuell entriegelt werden. Bei Abkühlung des Fühlers auf eine Temperatur unter ca. -20 °C öffnet sich der Stromkreis, schließt sich jedoch bei Temperaturanstieg wieder. Bei Zerstörung des Messsystems, d.h. wenn die Ausdehnungsflüssigkeit entweicht, fällt der Druck in der Membrane ab und öffnet bleibend den Stromkreis. Eine Entriegelung ist nicht mehr möglich.

Temperaturkompensation

Bei Abweichung der Umgebungstemperatur an Schaltkopf und Fernleitung — von der Justierumgebungstemperatur +22 °C — entsteht eine Schaltpunktverschiebung. Durch die Temperaturkompensation, wird diese Schaltpunktverschiebung auf ein Minimum reduziert.

JUMO GmbH & Co. KG
Hausadresse: Moritz-Juchheim-Straße 1, 36039 Fulda, Germany
Lieferadresse: Mackenrodtstraße 14, 36039 Fulda, Germany
Postadresse: 36035 Fulda, Germany
Telefon: +49 661 6003-716
Telefax: +49 661 6003-504
E-Mail: mail@jumo.net
Internet: www.jumo.net

Technische Daten

Gehäuse

	Bauform 5 + 6	Bauform 7 + 8
Gehäuse	Gehäuseunterteil:	PA (verstärkt)
	Farbe:	Silbergrau RAL 7001 (bei TZ 061 schwarz)
	Gehäusedeckel: ABS mit Sichtscheibe (PMMA) Farbe: Kobaltblau RAL 5013 (bei TZ 061 lichtgrau, RAL 7035)	
Sollwerteinstellung		
TR	Schaltpunkt von außen mit Drehknopf einstellbar.	- -
TW, STW, STB, ATW	Schaltpunkt nach Abnahme des Gehäusedeckels mit Schraubendreher einstellbar, Kontrolle des eingestellten Schaltpunktes durch Sichtscheibe.	Schaltpunkt mit Schraubendreher einstellbar.
Schutzart	IP 54 nach EN 60 529	IP 20 nach EN 60 529
Kabeleinführung	Kabelverschraubung M20 x 1,5, für Kabel-∅ 6-12 mm	Kabelanschluss direkt an PUSH IN-Klemmen
Fernleitung	∅ 1,5 mm - min. Biegeradius der Fernleitung 5 mm - Werkstoff: Kupfer (Cu) oder Edelstahl (CrNi, 1.4301)	
Gehäusebefestigung	Rohrmontage mit Spannband für Rohrdurchmesser 15-100 mm, Schutzhülsenmontage, Wandmontage	Wandmontage, Hutschienenmontage TH35 nach DIN EN 60715
Gewicht	ca. 0,2 kg	

Elektrische Daten

Elektrischer Kontakt	Sprungschalter mit einpoligem Umschaltkontakt	
Schaltleistung	TR / TW / STW / ATW	STB
	Am Öffnungskontakt (Kontaktbahn 1-2): AC 230 V +10%, 16 (2,5) A, cos φ = 1 (0,6), DC 230 V +10%, 0,25 A Am Schließkontakt (Kontaktbahn 1-4): AC 230 V +10%, 6,3 (2,5) A, cos φ = 1 (0,6), DC 230 V +10%, 0,25 A	Am Öffnungskontakt (Kontaktbahn 1-2): AC 230 V +10%, 16 (2,5) A, cos φ = 1 (0,6), DC 230 V +10%, 0,25 A Am Signalkontakt (Kontaktbahn 1-4): AC 230 V +10%, 2 (04) A, cos φ = 1 (0,6), DC 230 V +10%, 0,25 A
Elektrischer Anschluss	PUSH IN-Kontakt (Steckklemme) „Push-In®“-Klemmtechnik: patentierte Anschlusstechnik der Weidmüller GmbH & Co. KG, Detmold.	
Anschlussquerschnitt	0,75...2,5 mm^2 feindrähtig (eindrähtig, feindrähtig mit Aderendhülse)	
Schaltsicherheit	Zur Gewährung einer möglichst großen Schaltsicherheit empfehlen wir eine Mindestbelasung von: AC / DC = 24 V, 100 mA bei Silberkontakten AC / DC = 10 V, 5 mA bei vergoldeten Kontakten (TZ 702)	

JUMO GmbH & Co. KG
Hausadresse: Moritz-Juchheim-Straße 1, 36039 Fulda, Germany
Lieferadresse: Mackenrodtstraße 14, 36039 Fulda, Germany
Postadresse: 36035 Fulda, Germany
Telefon: +49 661 6003-716
Telefax: +49 661 6003-504
E-Mail: mail@jumo.net
Internet: www.jumo.net

Betriebsdaten

Schaltpunktgenauigkeit	TR, TW	STW, STB bei einem Einstellbereich von:			
		+20 °C...+80 °C		+70 °C...+130 °C	
	Schaltdifferenz 2,5%	in der „ersten Hälfte“ (+20 °C...+50 °C)	in der „zweiten Hälfte“ (+50 °C...+80 °C)	in der „ersten Hälfte“ (+70 °C...+100 °C)	in der „zweiten Hälfte“ (+100 °C...+130 °C)
	Im oberen Drittel der Skala ± 3%, am Skalenanfang ± 6%	+0/-8 K	+0/-5 K	+0/-12 K	+0/-5 K
Temperaturkompensation	Bei Abweichung der Umgebungstemperatur an Schaltkopf und Fernleitung — von der Justierumgebungstemperatur +22 °C — entsteht eine Schaltpunktverschiebung von ca. -0,1 K/K (Änderung Schaltpunkt bezogen auf Änderung der Umgebungstemperatur, gemessen bei Grenzwert +120 °C fest eingestellt und Fernleitungslänge 2000 mm). Durch die serienmässige Temperaturkompensation wird diese Schaltpunktverschiebung auf ein Minimum reduziert.				
Grenzwerttemperaturen	für Transport und Lagerung:	-30 °C...+50 °C			
	im Gebrauch:	max. +80 °C, bei TZ 061 UL-Zulassung max. +65 °C (Bauform 7 max. 55 °C; Bauform 6+8 max. +50 °C)			
	bei Rohrmontage:	max. Rohrtemperatur +120 °C			
Nennlage (NL)	nach DIN 16257, NL 0...NL 90 (andere NL auf Anfrage)				

Zulassungen/ Prüfzeichen

Prüfzeichen	Prüfstelle	Zertifikate/Prüfnummer	Prüfgrundlage	gilt für
DIN	DIN CERTCO	TR1191, TW1192, STW(STB)1193, STB1194, ATW1218	DIN EN 14597	JUMO heatTHERM-AT/-DR gemäß Typ
DIN	TÜV Süd	DIN EN ISO 13849-1	B_{10d} = 250.000*	JUMO heatTHERM-AT/-DR
DGRL	TÜV Süd	IS-TAF-MUC 07113377017	Druckgeräterichtlinie 97/23/EG	STW und STB
UL	UL Germany	E 66358	UL 873	JUMO heatTHERM-DR

* nähere Angaben siehe: Sicherheitshandbuch JUMO heatTHERM (-AT), (-DR) 602031, 603070.
Schaltleistungsprüfung durchgeführt bei 16 A, 230 V, ohmsche Last.

Anschlussbilder

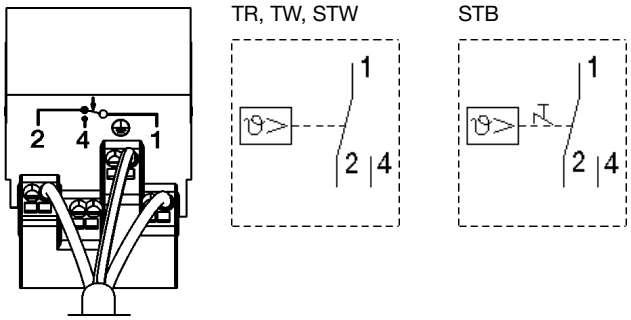

JUMO GmbH & Co. KG
Hausadresse: Moritz-Juchheim-Straße 1, 36039 Fulda, Germany
Lieferadresse: Mackenrodtstraße 14, 36039 Fulda, Germany
Postadresse: 36035 Fulda, Germany
Telefon: +49 661 6003-716
Telefax: +49 661 6003-504
E-Mail: mail@jumo.net
Internet: www.jumo.net

Lagermäßige Geräte JUMO heatTHERM-AT

Temperaturregler TR, Bauform 5

Typ 603070/0001[a]

- Schutzart IP 54
- Kompensation der Umgebungstemperatur
- Individuelle Begrenzung des Regelbereiches

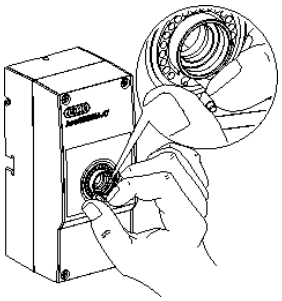

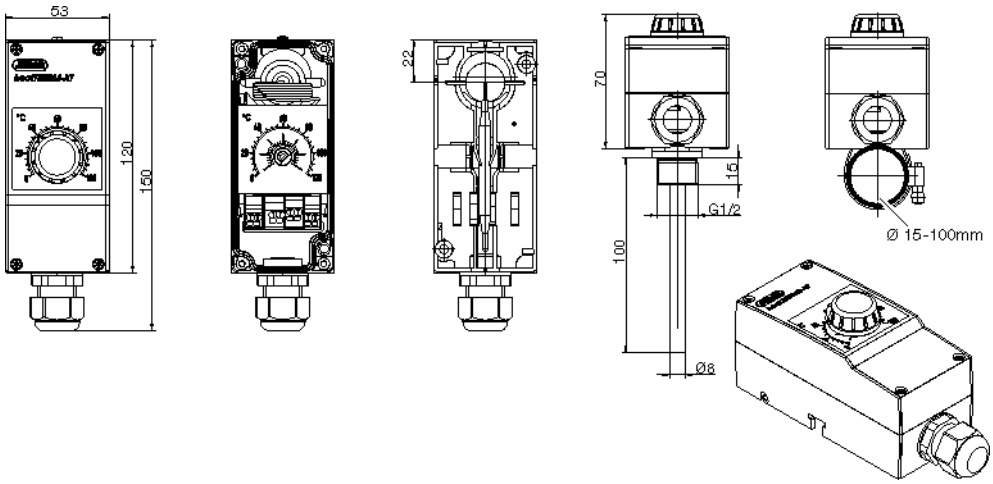

Teile-Nr.	Typ	Regelbereich °C	Fernleitung mm	Fühler–∅ (d) x L mm	Schalt-differenz	Prozessanschluss
60003185	JUMO heatTHERM-AT/ 0001	0...+120	2000	6 x 87	ca. 3K	mit innenliegender Fernleitung und Anlegefühler
60003186						Schutzhülse: Messing vernickelt

[a] Weiter Ausführungen (Regelbereich, Schaltdifferenz, Prozessanschluss) auf Anfrage - Mindesbestellmenge 100 Stück. Schutzhülsen Seite 15.

Temperaturwächter TW

Typ 603070/0002[a]

- Schutzart IP 54
- Kompensation der Umgebungstemperatur
- Kontrolle des Schaltwertes durch Fenster im Gehäusedeckel

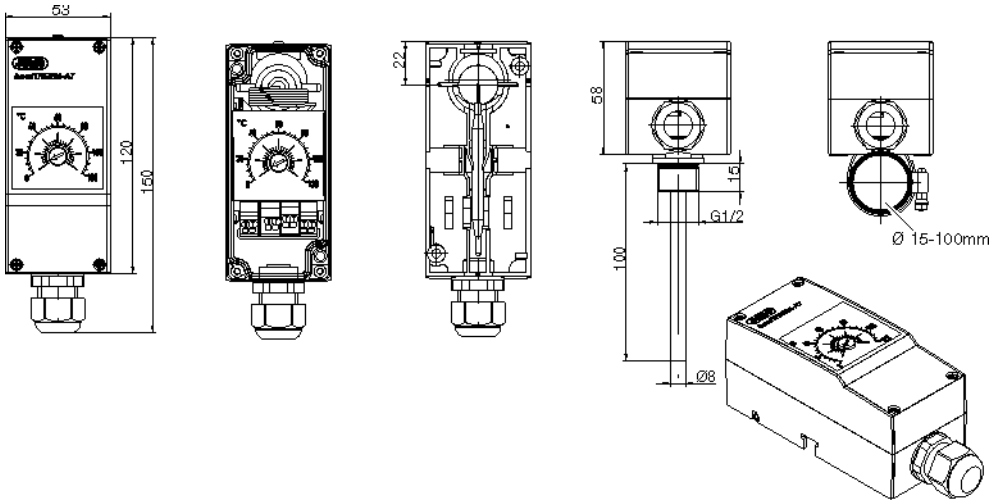

Teile-Nr.	Typ	Regelbereich °C	Fernleitung mm	Fühler–∅ (d) x L mm	Schalt-differenz	Prozessanschluss
60003187	JUMO heatTHERM-AT/ 0002	0...+120	2000	6 x 87	ca. 3K	mit innenliegender Fernleitung und Anlegefühler
60003188						Schutzhülse: Messing vernickelt

[a] Weiter Ausführungen (Regelbereich, Schaltdifferenz, Prozessanschluss) auf Anfrage - Mindesbestellmenge 100 Stück. Schutzhülsen Seite 15.

JUMO GmbH & Co. KG
Hausadresse: Moritz-Juchheim-Straße 1, 36039 Fulda, Germany
Lieferadresse: Mackenrodtstraße 14, 36039 Fulda, Germany
Postadresse: 36035 Fulda, Germany
Telefon: +49 661 6003-716
Telefax: +49 661 6003-504
E-Mail: mail@jumo.net
Internet: www.jumo.net

Lagermäßige Geräte JUMO heatTHERM-AT

Sicherheitstemperaturwächter STW, Bauform 5

Typ 603070/0020[a]

- Schutzart IP 54
- Kontrolle des Schaltwertes durch Fenster im Gehäusedeckel
- Kompensation der Umgebungstemperatur
- Nachträgliche Plombierung des Gehäusedeckels möglich
- Kapillarbruchsicherung

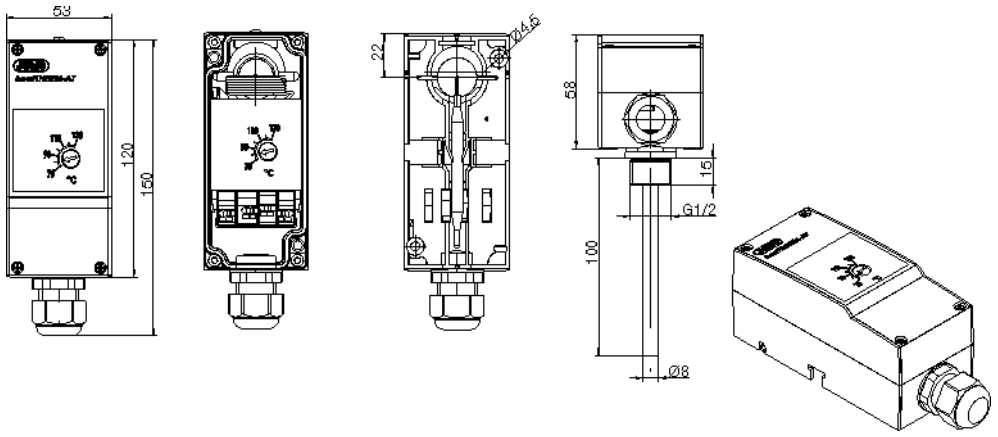

Teile-Nr.	Typ	Regelbereich °C	Fernleitung mm	Fühler–Ø (d) x L mm	Schalt-differenz	Prozessanschluss
60003229	JUMO heatTHERM-AT/ 0020	+20...+80	2000	6 x 60	ca. 10K	mit innenliegender Fernleitung und Anlegefühler
60003189		+70...+130				Schutzhülse: Messing vernickelt

[a] Weiter Ausführungen (Regelbereich, Schaltdifferenz, Prozessanschluss) auf Anfrage - Mindesbestellmenge 100 Stück. Schutzhülsen Seite 15.

Sicherheitstemperaturbegrenzer STB, Bauform 5

Typ 603070/0070[a]

- Schutzart IP 54
- Kontrolle des Schaltwertes durch Fenster im Gehäusedeckel
- Schaltpunktquittierung von außen möglich
- Kompensation der Umgebungstemperatur
- Nachträgliche Plombierung des Gehäusedeckels möglich
- Kapillarbruchsicherung

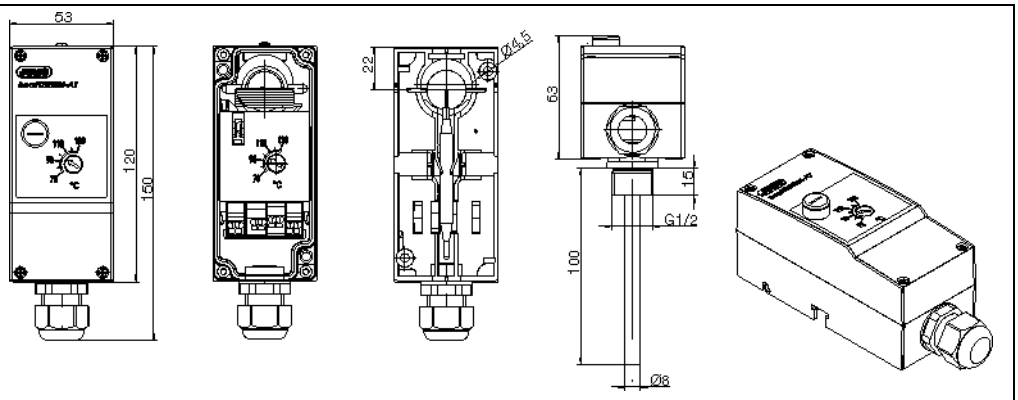

Teile-Nr.	Typ	Regelbereich °C	Fernleitung mm	Fühler–Ø (d) x L mm	Entriegel-ungsdifferenz	Prozessanschluss
60003230	JUMO heatTHERM-AT/ 0070	+70...+130	2000	6 x 60	ca. 10K	mit innenliegender Fernleitung u. Anlegefühler
60003190						Schutzhülse: Messing vernickelt

[a] Weiter Ausführungen (Regelbereich, Schaltdifferenz, Prozessanschluss) auf Anfrage - Mindesbestellmenge 100 Stück. Schutzhülsen Seite 15.

JUMO GmbH & Co. KG
Hausadresse: Moritz-Juchheim-Straße 1, 36039 Fulda, Germany
Lieferadresse: Mackenrodtstraße 14, 36039 Fulda, Germany
Postadresse: 36035 Fulda, Germany
Telefon: +49 661 6003-716
Telefax: +49 661 6003-504
E-Mail: mail@jumo.net
Internet: www.jumo.net

Lagermäßige Geräte JUMO heatTHERM-AT

Raumthermostat-Temperaturregler TR, Bauform 6

Typ 603070/0001[a]

- Schutzart IP 54
- Wandmontage
- Individuelle Begrenzung des Regelbereiches

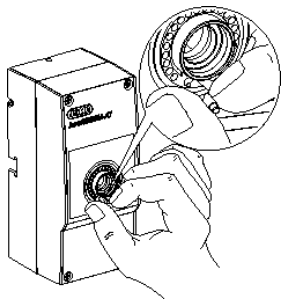

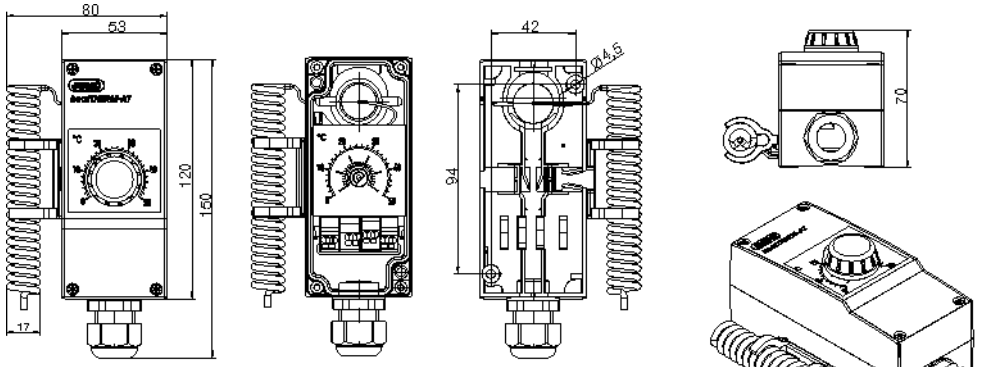

Teile-Nr.	Typ	Regelbereich °C	Fernleitung mm	Fühler–∅ (d) x L mm	Schalt-differenz	Prozessanschluss
60003191	JUMO heatTHERM-AT/ 0001	-10...+40	- -	- -	1,5 - 2K	Wendelfühler
60003192		0...+50				

[a] Weiter Ausführungen (Regelbereich, Schaltdifferenz, Prozessanschluss) auf Anfrage - Mindesbestellmenge 100 Stück. Schutzhülsen Seite 15.

Raumthermostat-Temperaturwächter TW, Bauform 6

Typ 603070/0002[a]

- Schutzart IP 54
- Wandmontage
- Kontrolle des Schaltwertes durch Fenster im Gehäusedeckel

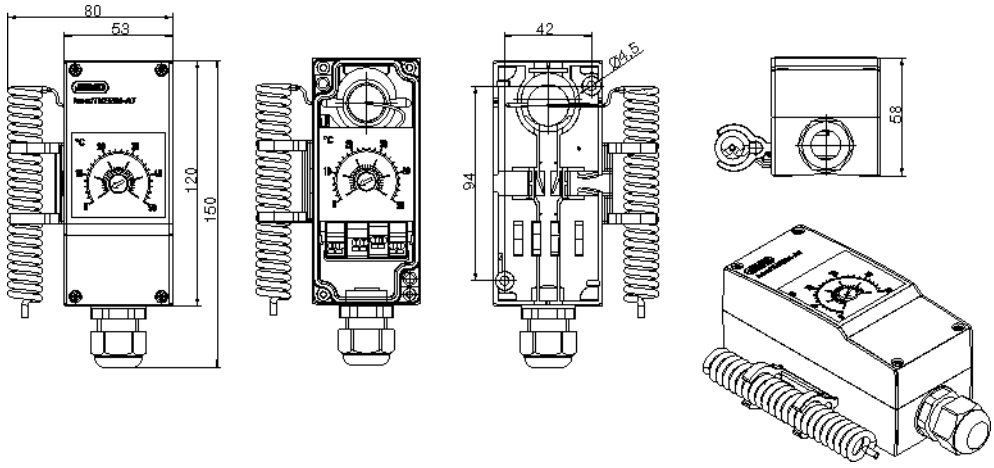

Teile-Nr.	Typ	Regelbereich °C	Fernleitung mm	Fühler–∅ (d) x L mm	Schalt-differenz	Prozessanschluss
60003193	JUMO heatTHERM-AT/ 0002	-10...+40	- -	- -	1,5 - 2K	Wendelfühler
60003194		0...+50				

[a] Weiter Ausführungen (Regelbereich, Schaltdifferenz, Prozessanschluss) auf Anfrage - Mindesbestellmenge 100 Stück. Schutzhülsen Seite 15.

JUMO GmbH & Co. KG
Hausadresse: Moritz-Juchheim-Straße 1, 36039 Fulda, Germany
Lieferadresse: Mackenrodtstraße 14, 36039 Fulda, Germany
Postadresse: 36035 Fulda, Germany
Telefon: +49 661 6003-716
Telefax: +49 661 6003-504
E-Mail: mail@jumo.net
Internet: www.jumo.net

Lagermäßige Geräte JUMO heatTHERM-AT

Temperaturregler/Sicherheitstemperaturwächter TR/STW, Bauform 5

Typ 603070/0120[a]

- Schutzart IP 54
- Kontrolle des Schaltwertes durch Fenster im Gehäusedeckel
- Kompensation der Umgebungstemperatur
- Kapillarbruchsicherung bei STW

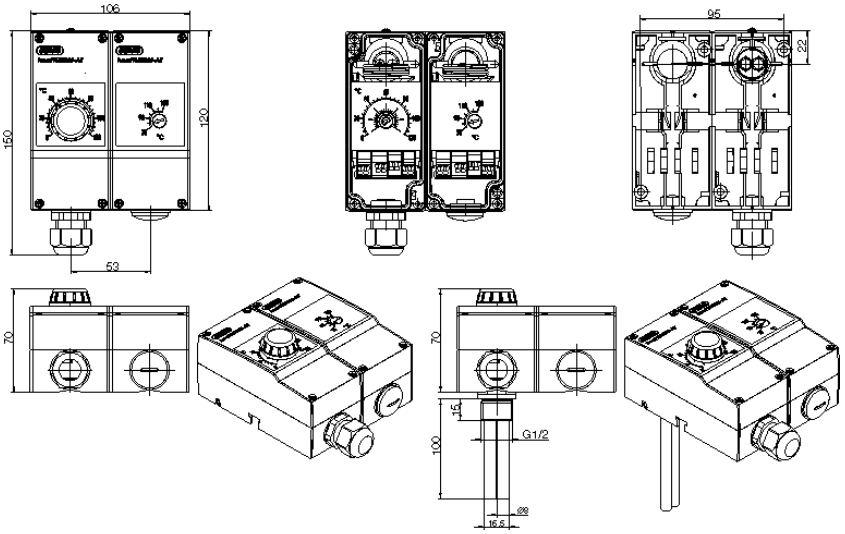

Teile-Nr.	Typ	Regelbereich °C	Fernleitung mm	Fühler–∅ (d) x L mm	Schalt-differenz	Prozessanschluss
60003195	JUMO heatTHERM-AT/ 0120	**TR:** 0...+120	2000	6 x 87	ca. 3K	mit innenliegender Fernleitung und Anlegefühler
		STW: +70...+130		6 x 60	ca. 10K	
60003231		**TR:** 0...+120		6 x 87	ca. 3K	Schutzhülse: Messing vernickelt
		STW: +70...+130		6 x 60	ca. 10K	

[a] Weiter Ausführungen (Regelbereich, Schaltdifferenz, Prozessanschluss) auf Anfrage - Mindesbestellmenge 100 Stück. Schutzhülsen Seite 15.

Temperaturregler/Sicherheitstemperaturbegrenzer TR/STB, Bauform 5

Typ 603070/0170[a]

- Schutzart IP 54
- Kontrolle des Schaltwertes durch Fenster im Gehäusedeckel
- Kompensation der Umgebungstemperatur
- Kapillarbruchsicherung bei STB

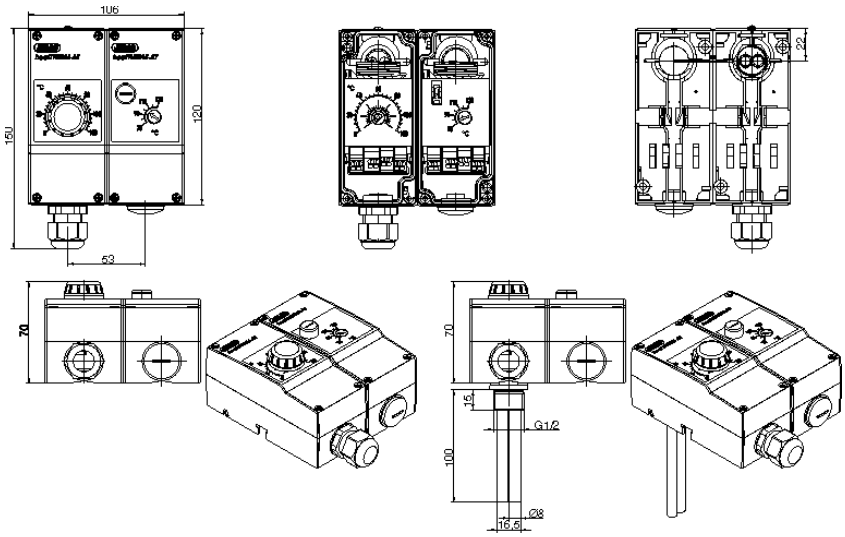

Teile-Nr.	Typ	Regelbereich °C	Fernleitung mm	Fühler–∅ (d) x L mm	Schaltdifferenz/ Entriegelungsdifferenz	Prozessanschluss
60003196	JUMO heatTHERM-AT/ 0170	**TR:** 0...+120	2000	6 x 87	ca. 3K	mit innenliegender Fernleitung und Anlegefühler
		STB: +70...+130		6 x 60	ca. 10K	
60003232		**TR:** 0...+120		6 x 87	ca. 3K	Schutzhülse: Messing vernickelt
		STB: +70...+130		6 x 60	ca. 10K	

[a] Weiter Ausführungen (Regelbereich, Schaltdifferenz, Prozessanschluss) auf Anfrage - Mindesbestellmenge 100 Stück. Schutzhülsen Seite 15.

JUMO GmbH & Co. KG
Hausadresse: Moritz-Juchheim-Straße 1, 36039 Fulda, Germany
Lieferadresse: Mackenrodtstraße 14, 36039 Fulda, Germany
Postadresse: 36035 Fulda, Germany
Telefon: +49 661 6003-716
Telefax: +49 661 6003-504
E-Mail: mail@jumo.net
Internet: www.jumo.net

Lagermäßige Geräte JUMO heatTHERM-AT

Raumthermostat-Temperaturwächter / Temperaturwächter TW/TW, Bauform 6

Typ 603070/0202[a]

- Schutzart IP 54
- Wandmontage
- Kontrolle des Schaltwertes durch Fenster im Gehäusedeckel

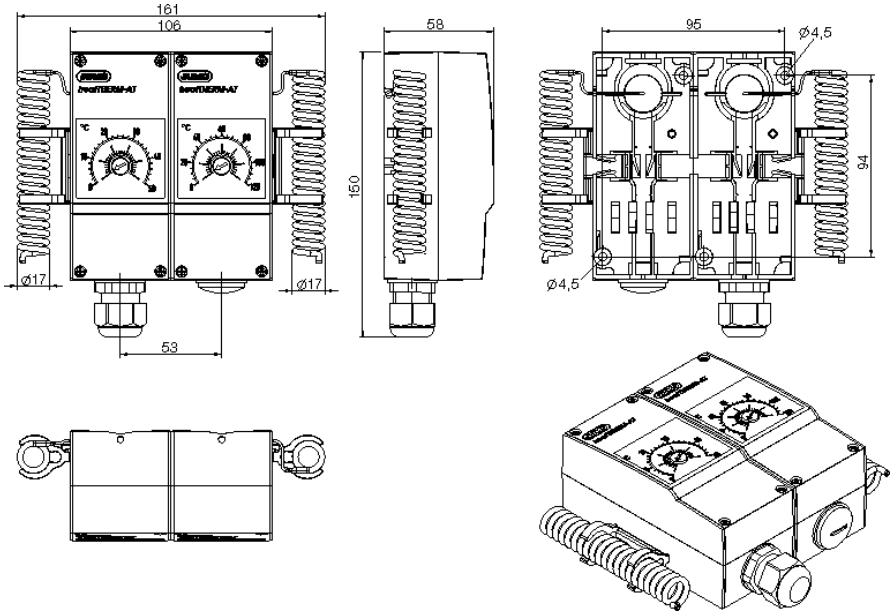

Teile-Nr.	Typ	Regelbereich °C	Fernleitung mm	Fühler–Ø (d) x L mm	Schalt-differenz	Prozessanschluss
60003212	JUMO heatTHERM-AT/ 0202	-10...+40	- -	- -	1,5 - 2K	Wendelfühler
60003213		0...+50				

[a] Weiter Ausführungen (Regelbereich, Schaltdifferenz, Prozessanschluss) auf Anfrage - Mindesbestellmenge 100 Stück. Schutzhülsen Seite 15.

Abgas-Temperaturwächter mit Befestigungsflansch, Bauform 5

Typ 603070/0020[a]

- Kontrolle des Schaltwertes durch Fenster im Gehäusedeckel
- max. zulässige Fühlertemperatur +600 °C
- Zulassung als ATW mit Kapillarbruchsicherung nach DIN EN 14597
- Zeitkonstante t0,632 ≤ 45 sec in Abgas

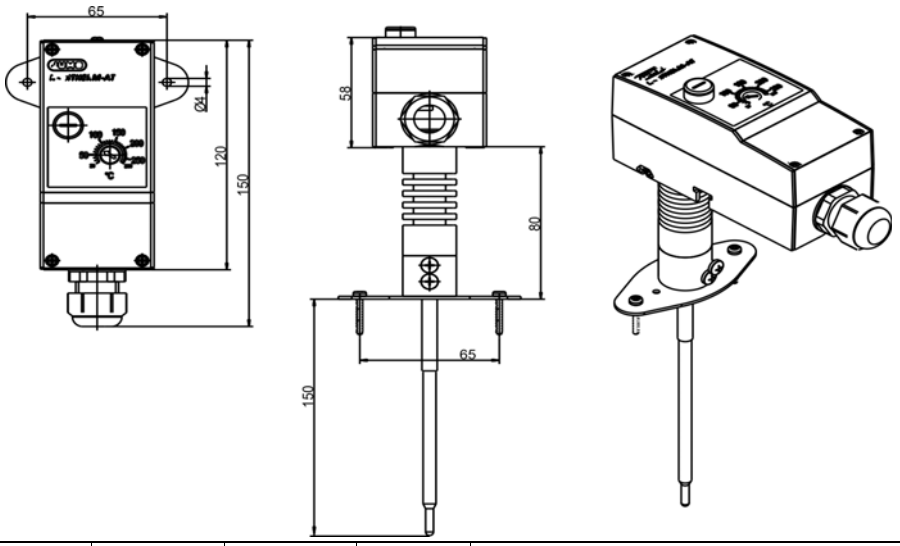

Teile-Nr.	Typ	Regelbereich °C	Fernleitung mm	Fühler–Ø (d) x L mm	Schalt-differenz	Prozessanschluss
60003390	JUMO heatTHERM-AT/ 0020	+20...+280	- -	6 mm	ca. 18K	Zwischenstück mit Befestigungsflansch

[a] Weiter Ausführungen (Regelbereich, Schaltdifferenz, Prozessanschluss) auf Anfrage - Mindesbestellmenge 100 Stück. Schutzhülsen Seite 15.

JUMO GmbH & Co. KG
Hausadresse: Moritz-Juchheim-Straße 1, 36039 Fulda, Germany
Lieferadresse: Mackenrodtstraße 14, 36039 Fulda, Germany
Postadresse: 36035 Fulda, Germany
Telefon: +49 661 6003-716
Telefax: +49 661 6003-504
E-Mail: mail@jumo.net
Internet: www.jumo.net

Lagermäßige Geräte JUMO heatTHERM-DR

Thermostat für Hutschienenmontage TH35, nach DIN EN 60715, Bauform 7

Typ 603070/. . . .-[a]

- Schutzart IP 20
- Hutschienenmontage TH35
- Montage- und bedienerfreundlich

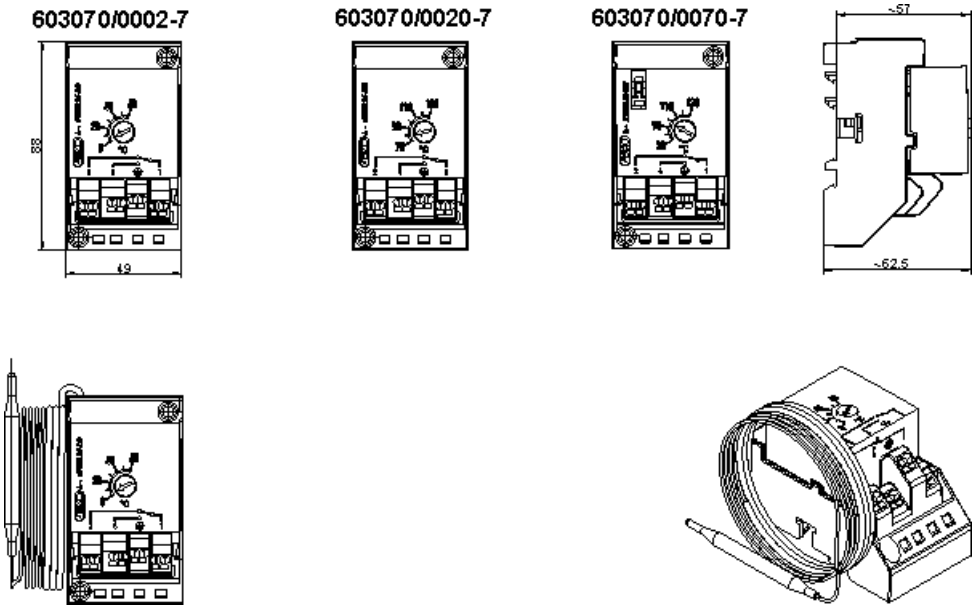

Teile-Nr.	Typ	Regelbereich °C	Fernleitung mm	Fühler–∅ (d) x L mm	Schaltdifferenz	Prozessanschluss
Temperaturwächter TW						
60003283	603070/0002	0...+120	2000	6 x 87	ca. 3K	mit Fernleitung und Anlegefühler
60003284	603070/0002	0...+200		6 x 78	ca. 5K	
60003285	603070/0002	+50...+300		6 x 66	ca. 6K	
Sicherheitstemperaturwächter STW						
60003286	603070/0020	+70...+130	2000	6 x 60	ca. 10K	mit Fernleitung und Anlegefühler
Sicherheitstemperaturbegrenzer STB					Entriegelungsdifferenz	
60003287	603070/0070	+70...+130	2000	6 x 60	ca. 10K	mit Fernleitung und Anlegefühler
60003299	603070/0070	+20...+150		6 x 63	im oberen Drittel ca. 15K am Skalenanfang ca. 30K	
60003300	603070/0070	+50...+300		6 x 63	im oberen Drittel ca. 25K am Skalenanfang ca. 45K	

[a] Weiter Ausführungen (Regelbereich, Schaltdifferenz, Prozessanschluss) auf Anfrage - Mindesbestellmenge 100 Stück. Schutzhülsen Seite 15.

JUMO GmbH & Co. KG
Hausadresse: Moritz-Juchheim-Straße 1, 36039 Fulda, Germany
Lieferadresse: Mackenrodtstraße 14, 36039 Fulda, Germany
Postadresse: 36035 Fulda, Germany
Telefon: +49 661 6003-716
Telefax: +49 661 6003-504
E-Mail: mail@jumo.net
Internet: www.jumo.net

JUMO heatTHERM-DR

Thermostat für Hutschienenmontage TH35, nach DIN EN 60715, Bauform 8

Typ 603070/0002-8[a]

- Schutzart IP 20
- Hutschienenmontage TH35
- Montage- und bedienerfreundlich

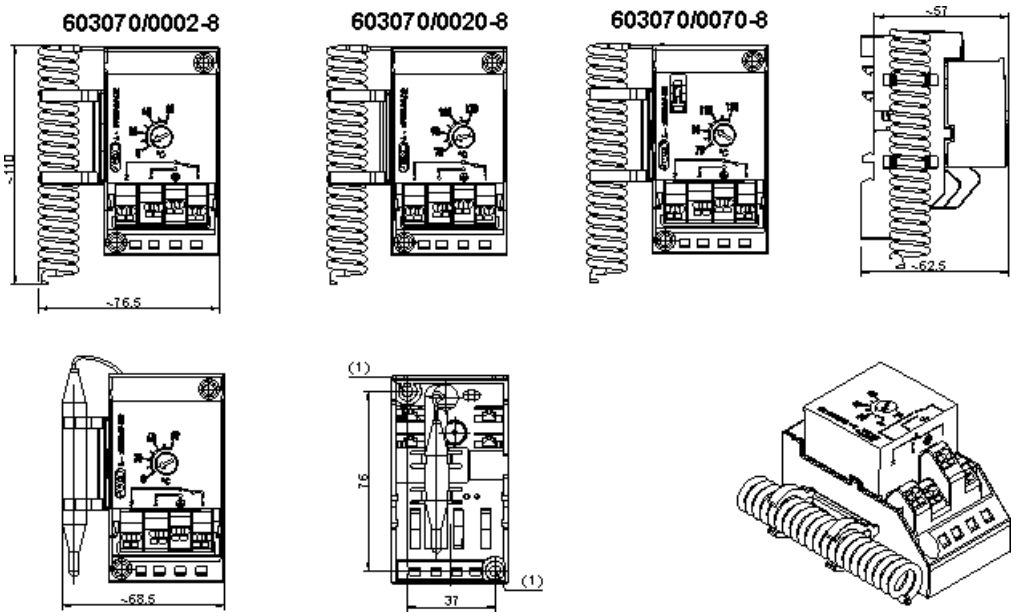

Befestigungsbohrung (1)
= ∅ 4,5 mm

[a] Auf Anfrage - Mindesbestellmenge 100 Stück.

JUMO GmbH & Co. KG
Hausadresse: Moritz-Juchheim-Straße 1, 36039 Fulda, Germany
Lieferadresse: Mackenrodtstraße 14, 36039 Fulda, Germany
Postadresse: 36035 Fulda, Germany
Telefon: +49 661 6003-716
Telefax: +49 661 6003-504
E-Mail: mail@jumo.net
Internet: www.jumo.net

Bestellangaben

Aufbau-Thermostat JUMO heatTHERM Typ 603070

Mindestabnahmemenge 100 Stück

Bestellschlüssel	(1)	Grundtyp
603070		JUMO heatTHERM mit einpoligem Sprungschalter

	(2)	Grundtypergänzung
0001		Temperaturregler (TR)
0002		Temperaturwächter (TW)
0020		Sicherheitstemperaturwächter (STW) oder Abgastemperaturwächter (ATW)
0070		Sicherheitstemperaturbegrenzer (STB)
0120		Temperaturregler / Sicherheitstemperaturwächter (TR/STW)
0170		Temperaturregler / Sicherheitstemperaturbegrenzer (TR/STB)
0202		Temperaturwächter / Temperaturwächter (TW/TW)

	(3)	Bauform	
5			Aufbau-Thermostat, mit Schutzhülse, Flanschhülse, Fernleitung oder als Anlegefühler
6			Raumthermostat, mit Wendelfühler
7			Hutschienen-Thermostat, mit Fernleitung
8			Hutschienen-Thermostat, mit Wendelfühler

	(4)	Regel- / Grenzwertbereich 1 [°C]		
016		-10...+40	TR, TW	
021		0...+50	TR, TW	
026		0...+120	TR, TW	
028		0...+200	TR, TW, STB	
040		+20...+80	STW	
043		+20...+150	TR, TW, STB	
064		+50...+300	TR, TW, STB	mit Schutzhülse, Prozessanschluss 76 wählen
671		+70...+130	STW, STB	
384		+20...+280	ATW	nur mit Prozessanschluss 80
		weitere Regel-/Grenzwertbereiche bis 350 °C auf Anfrage (bis +500 °C ohne Zulassung)		

	(5)	Regel- / Grenzwertbereich 2 [°C]		
000		Einfachthermostat		
016		-10...+40	TR, TW	verstellbar
021		0...+50	TR, TW	verstellbar
671		+70...+130	STW, STB	verstellbar
		weitere Regel-/Grenzwerte bis 350 °C auf Anfrage (bis +500 °C ohne Zulassung)		

JUMO GmbH & Co. KG
Hausadresse: Moritz-Juchheim-Straße 1, 36039 Fulda, Germany
Lieferadresse: Mackenrodtstraße 14, 36039 Fulda, Germany
Postadresse: 36035 Fulda, Germany
Telefon: +49 661 6003-716
Telefax: +49 661 6003-504
E-Mail: mail@jumo.net
Internet: www.jumo.net

Bestellangaben

Aufbau-Thermostat JUMO heatTHERM Typ 603070

Bestellschlüssel			
	(6)	**Schaltdifferenz 1**	
00		Ohne Schaltdifferenz (STB)	
25		2,5%	vom Skalenumfang
70		7%	vom Skalenumfang
	(7)	**Schaltdifferenz 2**	
00		Ohne Schaltdifferenz (STB)	
25		2,5%	vom Skalenumfang
70		7%	vom Skalenumfang
	(8)	**Fernleitungslänge 1**	
0		0 mm	nur bei Raumthermostat
2000		2000 mm	
		Sonderlänge auf Anfrage	
	(9)	**Fernleitungslänge 2**	
0		0 mm	nur bei Raumthermostat
2000		2000 mm	
		Sonderlänge auf Anfrage	
	(10)	**Werkstoff Fernleitung 1**	
00		ohne Fernleitung	
20		CrNi	Edelstahl
40		Cu	Kupfer
	(11)	**Werkstoff Fernleitung 2**	
00		ohne Fernleitung	Einfachthermostat
20		CrNi	Edelstahl
40		Cu	Kupfer
	(12)	**Prozessanschluss**	
10		glatter Rund-/Anlegefühler	
15		Wendelfühler	
80[a]		Zwischenstück mit Befestigungsflansch	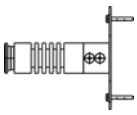
76[b]		Zwischenstück	

[a] nur mit Regelbereich +20 ... +280 °C (ATW) wählbar.
[b] bei Prozessanschluss 76 zusätzlich Hülse nach Typenblatt 606710, Einschraubhülse „20“ (U) mit Gewinde G1/2 aus Edelstahl (CrNi) auswählen.

JUMO GmbH & Co. KG
Hausadresse: Moritz-Juchheim-Straße 1, 36039 Fulda, Germany
Lieferadresse: Mackenrodtstraße 14, 36039 Fulda, Germany
Postadresse: 36035 Fulda, Germany
Telefon: +49 661 6003-716
Telefax: +49 661 6003-504
E-Mail: mail@jumo.net
Internet: www.jumo.net

Bestellangaben

Aufbau-Thermostat JUMO heatTHERM Typ 603070

Bestellschlüssel	(13)	Fühlerdurchmesser 1	
6		∅ 6 mm	
17		∅ 17 mm	Wendelfühler für Raumthermostat (bei Prozessanschluss 15)

	(14)	Fühlerdurchmesser 2	
00		Einfachthermostat	
6		∅ 6 mm	
17		∅ 17 mm	Wendelfühler für Raumthermostat (bei Prozessanschluss 15)

	(15)	Werkstoff Fühler 1	
20		CrNi	Edelstahl
40		Cu	Kupfer

	(16)	Werkstoff Fühler 2	
00		Einfachthermostat	
20		CrNi	Edelstahl
40		Cu	Kupfer

	(17)	Art des Fernleitung-Schutzschlauch
00		kein Schutzschlauch
13		PVC-Schlauch, schwarz

	(18)	**Schutzschlauch-Länge** (Isolierung ab Gehäuse)
0		kein Schutzschlauch
460		460 mm
		Sonderlänge auf Anfrage

	(19)	Typenzusätze[a]
000		ohne Typenzusatz
061		mit UL-Zulassung
402		Gehäuseschutzart IP54
702		Sprungschalter mit Goldauflage
749		Einstellbereiche mit 250 Winkelgraden (nur STB/STW)
758		Spannband für Anlegefühler

[a] Typenzusätze nacheinander aufführen und durch Komma trennen.

Bestellschlüssel

(1)	(2)	(3)	(4)	(5)	(6)	(7)	(8)	(9)	(10)	(11)	(12)	(13)	(14)	(15)	(16)	(17)	(18)	(19)
6073070	/	-	-	-	-	-	-	-	-	-	-	-	-	-	-	-	-	/ , . . .

Bestellbeispiel

(1)	(2)	(3)	(4)	(5)	(6)	(7)	(8)	(9)	(10)	(11)	(12)	(13)	(14)	(15)	(16)	(17)	(18)	(19)
603070	/ 0001	- 5	- 021	- 671	- 70	- 00	- 2000	- 00	- 40	- 00	- 10	- 6	- 00	- 20	- 20	- 00	- 0	/ 000[a] , . . .

[a] Typenzusätze nacheinander aufführen und durch Komma trennen.

JUMO GmbH & Co. KG
Hausadresse: Moritz-Juchheim-Straße 1, 36039 Fulda, Germany
Lieferadresse: Mackenrodtstraße 14, 36039 Fulda, Germany
Postadresse: 36035 Fulda, Germany
Telefon: +49 661 6003-716
Telefax: +49 661 6003-504
E-Mail: mail@jumo.net
Internet: www.jumo.net

Zubehör

(nach Produktgruppe 606710)

Schutzhüsen-Set passend für **1 Fühler**	Schutzhülse mit Dichtbund 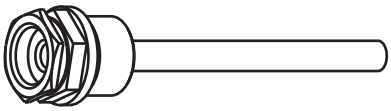				Klammer für Zugentlastung	Plättchen für Aufbauthermostat 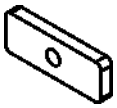	Schraube für Aufbauthermostat
Teile-Nr.	Typ	Kurz-zeichen	An-schluss	∅-Hülse x Einbaulänge EL		Material	Druckbelastbar-keit bei +150 °C
60003177	Schutzhülse fürJUMO heatTHERM, 1 Fühler	28	G 1/2	8 x 100 mm		Messing / vernickelt	48 bar
60003203				8 x 150 mm			
60003171				8 x 200 mm			
60003172				8 x 100 mm		Edelstahl / 1.4571	88 bar
60003205				8 x 150 mm			
60003173				8 x 200 mm			

Schutzhülsen-Set passend für **2 Fühler**	Schutzhülse mit Dichtbund 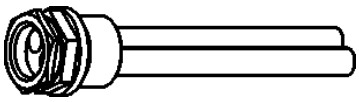				Klammer für Zugentlastung	Plättchen für Aufbauthermostat 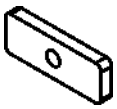	Schraube für Aufbauthermostat
Teile-Nr.	Typ	Kurz-zeichen	An-schluss	∅-Hülse x Einbaulänge EL		Material	Druckbelastbar-keit bei +150 °C
60003178	Schutzhülse für JUMO heatTHERM, 2 Fühler	29	G 1/2	2 x 8 x 100 mm		Messing / vernickelt	48 bar
60003204				2 x 8 x 150 mm			
60003174				2 x 8 x 200 mm			

Schutzhülsen-Set passend für **2 Fühler**	Schutzhülse mit Dichtbund 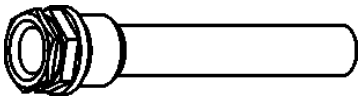			Andrück-feder	Klammer für Zugentlastung	Plättchen für Aufbauthermostat 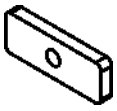	Schraube für Aufbauthermostat
Teile-Nr.	Typ	Kurz-zeichen	An-schluss	∅-Hülse x Einbaulänge EL		Material	Druckbelastbar-keit bei +150 °C
60003175	Schutzhülse für JUMO heatTHERM, 2 Fühler	49	G 1/2	15 x 100 mm		Edelstahl / 1.4571	48 bar
60003206				15 x 150 mm			
60003176				15 x 200 mm			

Adapterstück für Schutzhülse		Material	
Teile-Nr.		Stahl / vernickelt	
00507273			