M. K. JUCHHEIM GmbH & Co

M. K. JUCHHEIM GmbH & Co
Moltkestrasse 13-31
36039 Fulda, Germany
Tel.: 06 61- 60 03-7-25

JUMO Italia s.r.l.
Via Carducci, 125
20099 Sesto San Giovanni (MI)
Tel.: 02-24.13.55.1

JUMO ecoLine Lf-PVC
cella di conducibilità conduttiva

Serie 202923 (Serie precedente 2EL5….)

- Principio dei due elettrodi
- Esecuzione omologata per uso industriale
- Campi di misura: 0...1 mS/cm (K=0,1) opp. 0,01...15 mS/cm (K=1,0)
- Campo di temperatura fino a 55°C, pressione massima 6 bar a 20 °C

Breve descrizione

Le celle di conducibilità della serie 202923 possono essere utilizzate nella generalità delle tecniche dell'acqua, impianti di raffreddamento o di condizionamento, acque potabili o di piscina o nei lavaggi industriali. Il materiale del corpo, PVC, limita l'utilizzo per la temperatura del fluido a 55°C. Sono disponibili due varianti con costante di cella K=1 oppure K=0,1.
Per il montaggio ci sono due versioni, una con filettatura G3/4" o G1"e l'altra ad inserzione. L'esecuzione ad inserzione permette p. es. l'inserimenti in un elemento a "T" in PVC con dimensione nominale DN25, 32 e 40. Questo permette un rapido smontaggio del sensore per la pulizia o il controllo. Il collegamento elettrico può essere a scelto a connettore o con cavo fisso.
L'insieme della cella e le parti a contatto con il fluido sono fisiologicamente sicuri. Il materiale degli elettrodi è inox (K= 0,1) o grafite speciale (K=1,0). L'opzione integrabile del sensore di temperatura permette la rilevazione immediata della temperatura del fluido per la compensazione di temperatura con amplificatori di misura.
Variante inox K=0,1: La cella di misura consiste in tre elettrodi metallici. I due elettrodi esterni sono collegati elettricamente tra loro e costituiscono un polo dei due elettrodi della cella di misura. Il controelettrodo è quello centrale. Questa costruzione permette di ottenere una grande precisione. Nell'elettrodo centrale è anche integrata la sonda di temperatura.
Variante grafite K=1,0: Fisicamente viene condizionata dall'alto valore del materiale utilizzato per l'elettrodo, in grafite speciale Entrambi gli elettrodi in grafite sono integrati completamente nel corpo della cella.Il sensore di temperatura, opzionale, è posizionato fra gli elettrodi di misura, protetto da una armatura in acciaio.

Principio di funzionamento

Le celle di misura della serie 20.2923 sono celle di misura a 2 elettrodi. Questi sono alimentati da una tensione alternata fornita dal trasduttore. Tra gli elettrodi ed il fluido scorrerà una corrente che determinerà la conducibilità del fluido stesso.

Dati tecnici

Costante di cella[1]	K=0,1 oppure K=1,0
Campi di misura tipici[2]	0...1,0 mS/cm (per K=0,1)
	0,01...15 mS/cm (per K=1.0)
Compensazione di temperatura	opzionale con Pt100
Attacchi al processo	Filetto G¾"A; G1"A; ghiera DN25; 1½" per connessione ad elemento a T
Materiale del corpo	PVC
Materiale della cella	Inox 1.4571 (per K=0,1)
	Grafite (per K=0,1)
Temperatura di utiizzo	massimo 55°C
Pressione massima	6 bar a 20°C
Collegamento elettrico	Connettore (Hirschmann) secondo DIN 43 650, protezione IP65 oppure
	Cavo fisso lunghezza 5 metri; altri attacchi a richiesta

1 Uno scostamento della cella può essere corretto sul trasduttore.
2 I campi di misura dipendono anche dal trasduttore utilizzato.
L'utilizzo continuo con campi di misura elevati, può causare la polarizzazione degli elettrodi con rilevazioni errate del valore misurato

Dimensioni / Possibilità di installazione

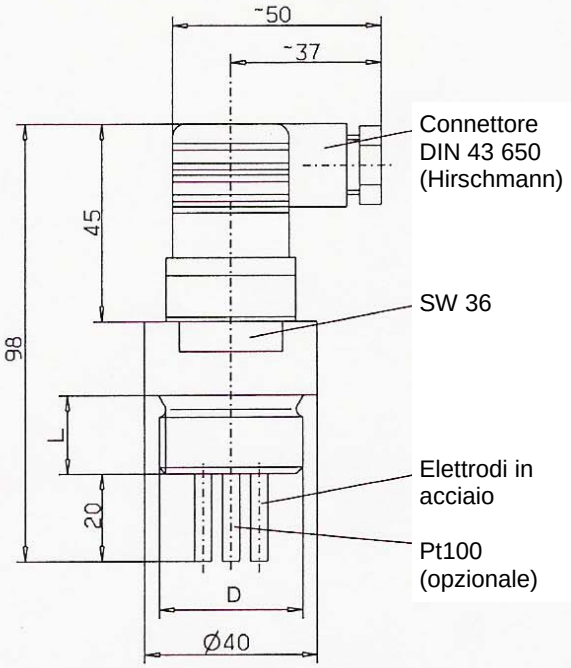

Tipo 202923/0010-1003-xxx-37-86-26/000
Costante di cella K = 0,1

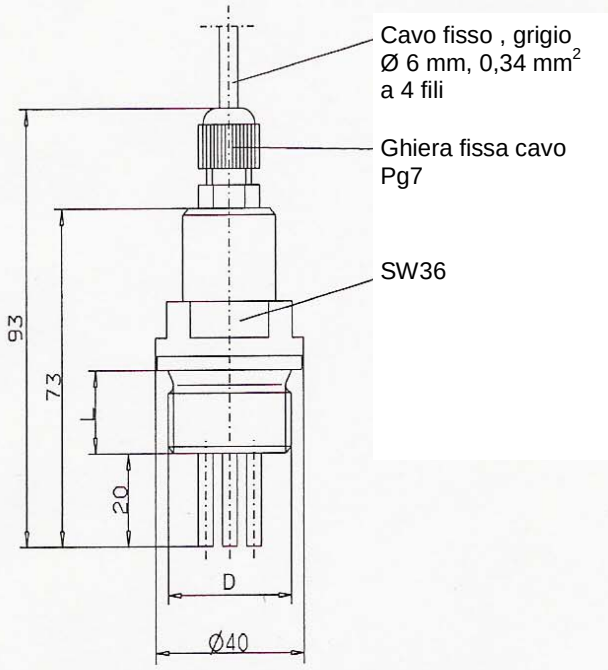

Tipo 202923/0010-1003-xxx-17-86-26/000
Costante di cella K = 0,1

Attacco al processo	G	L	D
-105	G3/4	16	22
-106	G1	18	22

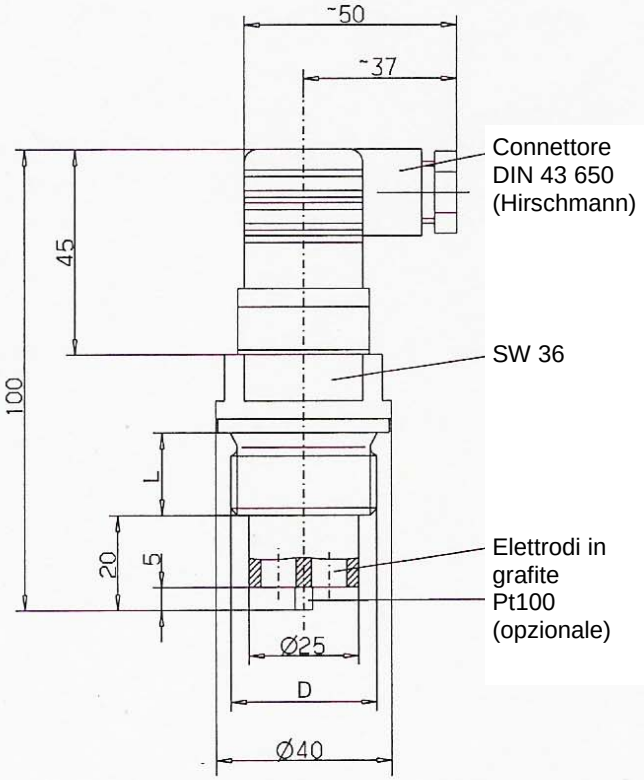

Tipo 202923/0100-1003-xxx-37-86-88/000
Costante di cella K = 1.0

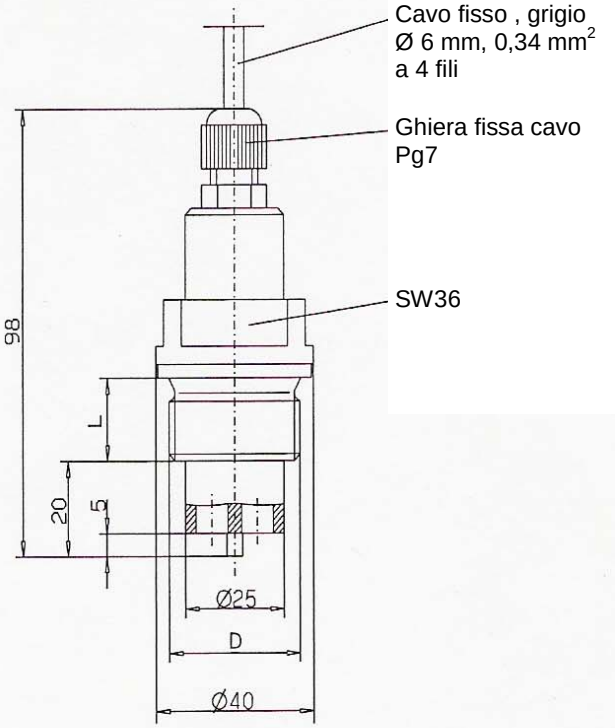

Tipo 202923/0100-1003-xxx-17-86-88/000
Costante di cella K = 1.0

Esecuzione ad inserzione

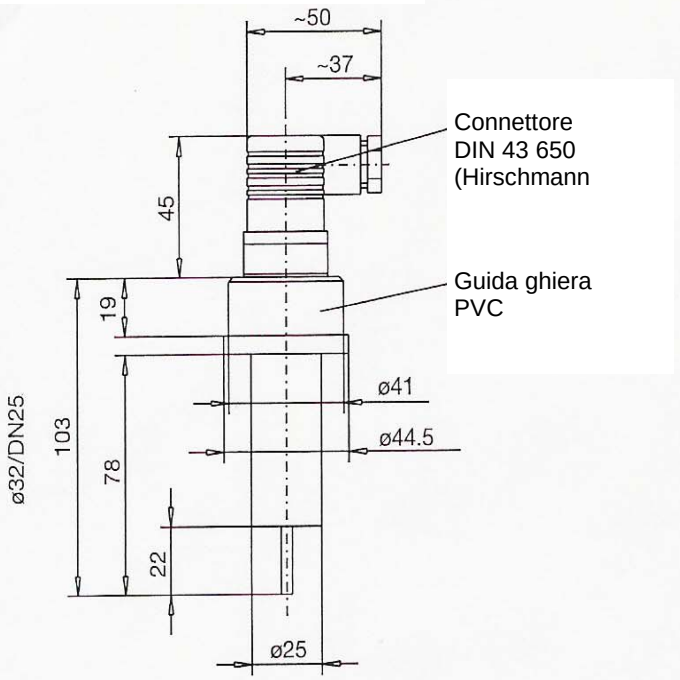

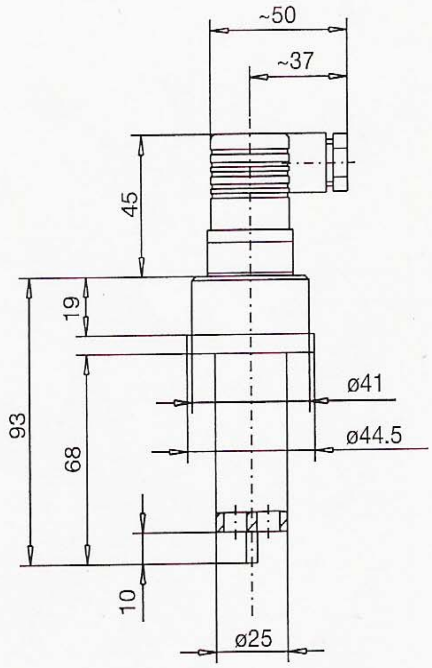

Tipo 202923/0010-1003-687-37-86-26/000
Costante di cella K= 0,1
N.B.: Fornito senza ghiera di fissaggio

Tipo 202923/0100-1003-687-37-86-26/000
Costante di cella K= 1,0
N.B.: Fornito senza ghiera di fissaggio

Accessori per l'esecuzione ad inserzione

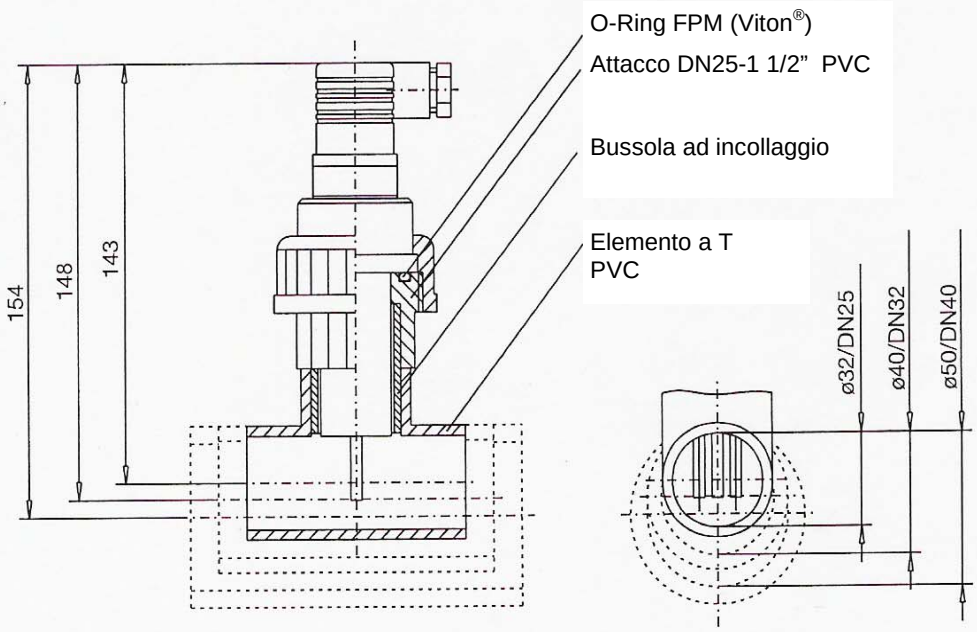

Elemento a T DN25
Elemento a T DN32
Elemento a T DN40

Sigla per l'ordinazione

			(1) Tipo base
		202923	JUMO ecoLine Lf-PVC, cella conduttiva per la misura della conducibilità
			(2) Costante di cella
		0010	K = 0,1 (Campo di misura 0...1,0 mS/cm)
		0100	K = 1,0 (Campo di misura 0,01…15 mS/cm)
			(3) Sensore di temperatura
o	o	0000	senza
x	x	1003	Pt100
			(4) Attacco al processo
o	o	687	Guida per ghiera in PVC Ø32 / DN25 (fornita **senza** ghiera di fissaggio)
x	x	105	Filettatura G ¾" A
o	o	106	Filettatura G 1" A
			(5) Collegamento elettrico
o	o	17	Cavo fisso con attacco Pg, lunghezza del cavo 5 m
x	x	37	Connettore secondo DIN 43 650 (Hirschmann)
			(6) Materiale corpo
x	x	86	PVC
			(7) Materiale della cella
x	-	26	Acciaio 1.4571
-	x	88	Grafite
			(8) Opzioni
x	x	000	Nessuna

x = Combinazione di serie
o = Combinazione opzionale
- = Combinazione non possibile

Altre esecuzioni a richiesta

	(1)	(2)	(3)	(4)	(5)	(6)	(7)	(8)
Sigla per l'ordine	202923					86		
Sigla per l'ordine	202923	0010	1003	196	17	86	26	000