JUMO GmbH & Co. KG
Adresse de livraison :
Mackenrodtstraße 14,
36039 Fulda, Allemagne
Adresse postale :
36035 Fulda, Allemagne
Tél. : +49 661 6003-0
Fax. : +49 661 6003-607
E-Mail : mail@jumo.net
Internet : www.jumo.net

JUMO Régulation SAS
Actipôle Borny
7 rue des Drapiers
B.P. 45200
57075 Metz - Cedex 3, France
Tél. : +33 3 87 37 53 00
Fax. : +33 3 87 37 89 00
E-Mail : info.fr@jumo.net
Internet : www.jumo.fr

JUMO AUTOMATION S.P.R.L. / P.G.M.B.H. / B.V.B.A
Industriestraße 18
4700 Eupen, Belgique
Tél. : +32 87 59 53 00
Fax. : +32 87 74 02 03
E-Mail : info@jumo.be
Internet : www.jumo.be

JUMO Mess- und Regeltechnik AG
Laubisrütistrasse 70
8712 Stäfa, Suisse
Tél. : +41 44 928 24 44
Fax. : +41 44 928 24 48
E-Mail : info@jumo.ch
Internet : www.jumo.ch

Thermostats pour montage en saillie Série ATH-SW

Indice de protection IP 65, thermostats simples et doubles

ATH**s**-SW-..

Particularités

- Régulation et surveillance de process thermiques
- Contrôleur de température TW
- Contrôleur de température de sécurité STW (STB) et
- limiteur de température de sécurité STB

Desctiption

Les thermostats régulent et surveillent des process thermiques. Les thermostats à monter en saillie de la série ATH-SW se composent d'un ou deux systèmes de mesure et de coupure séparés.

Les appareils sont disponibles sous différentes formes : contrôleur de température TW, contrôleur de température de sécurité STW (STB) et limiteur de température de sécurité STB. En cas de défaillance, le limiteur de température de sécurité STB place l'installation surveillée dans un état de sécurité défini.

Les thermostats à monter en saillie fonctionnent selon le principe de la dilatation des fluides ; un microrupteur sert d'organe de coupure électrique.

ATH**f**-SW-..

Homologations/Marques de contrôle (voir Caractéristiques techniques)

2013-03-12/00379966

JUMO GmbH & Co. KG
Adresse de livraison :
Mackenrodtstraße 14,
36039 Fulda, Allemagne
Adresse postale :
36035 Fulda, Allemagne
Tél. : +49 661 6003-0
Fax. : +49 661 6003-607
E-Mail : mail@jumo.net
Internet : www.jumo.net

JUMO Régulation SAS
Actipôle Borny
7 rue des Drapiers
B.P. 45200
57075 Metz - Cedex 3, France
Tél. : +33 3 87 37 53 00
Fax. : +33 3 87 37 89 00
E-Mail : info.fr@jumo.net
Internet : www.jumo.fr

JUMO AUTOMATION S.P.R.L. / P.G.M.B.H. / B.V.B.A
Industriestraße 18
4700 Eupen, Belgique
Tél. : +32 87 59 53 00
Fax. : +32 87 74 02 03
E-Mail : info@jumo.be
Internet : www.jumo.be

JUMO Mess- und Regeltechnik AG
Laubisrütistrasse 70
8712 Stäfa, Suisse
Tél. : +41 44 928 24 44
Fax. : +41 44 928 24 48
E-Mail : info@jumo.ch
Internet : www.jumo.ch

Caractéristiques techniques

Fonction de coupure

Fonction de coupure TW	Fonction réarmement manuel du limiteur de température de sécurité STB	Utilisation du contrôleur de température de sécurité STW comme limiteur de température de sécurité STB	Autocontrôle pour le limiteur de température de sécurité STB et le contrôleur de température de sécurité STW (STB)
En cas de dépassement de la valeur limite réglée, le microrupteur est actionné via le mécanisme de transmission et le circuit s'ouvre ou se ferme. Si la température redescend sous la consigne réglée (autour du différentiel de coupure) le microrupteur se remet en position initiale.	En cas de dépassement de la valeur limite réglée, le circuit est ouvert et verrouillé mécaniquement. Si la température redescend sous le seuil limite d'environ 10% de la plage de température (env. 15 % du réglage de la valeur limite > + 350 °C), il est possible de déverrouiller manuellement le microrupteur.	Dans ce cas, le circuit qui suit le thermostat doit être conforme aux normes DIN EN 14597 et VDE 0116.	En cas de destruction du système de mesure, c'est-à-dire lorsque le liquide de dilatation s'échappe, la pression sur la membrane (pour le STB et le STW (STB)) chute et le circuit reste ouvert. Un déverrouillage est impossible. Si la température au niveau de la sonde est inférieure à –20 °C, le circuit s'ouvre également ; si la température repasse au-dessus de –20 °C, il faut déverrouiller le STB avec le bouton de réarmement. Le réarmement du STW (STB) est automatique.

Plages de réglage et sondes de température

Fonction de coupure	Plage de réglage / valeurs limites en °C	Température max. de la sonde autorisée en °C	Longueur maximale du capillaire mm	Longueur de sonde Cote „L" en mm ∅ sonde „d" = 6 mm (standard)
remplissage liquide				
TW	-20 à +50	060	5000	141
	-10 à +40	050		185
	0 à +50	060		185
	0 à +70	080		138
	+0 à +100	125		107
	+20 à +090	115		138
	+30 à +110	135		125
	+20 à +120	140		106
	+60 à +130	150		135
	+20 à +150	175		88
	+50 à +200	230		101
	+50 à +250	290		73
	+50 à +300	345		63
STW et STB	+30 à +110	135	5000	108
	+60 à +130	150		116
	+20 à +150	175		077
	+50 à +250	290		064
	+50 à +300	345		055
remplissage gaz				
TW	+20 à +400	460	1000	278
	+20 à +500	575	2000	148
	+20 à +500	575	4000	202
STW et STB	+20 à +400	460	1000	176
	+20 à +500	575	2000	127
	+20 à +500	575	4000	202

JUMO GmbH & Co. KG
Adresse de livraison :
Mackenrodtstraße 14,
36039 Fulda, Allemagne
Adresse postale :
36035 Fulda, Allemagne
Tél. : +49 661 6003-0
Fax. : +49 661 6003-607
E-Mail : mail@jumo.net
Internet : www.jumo.net

JUMO Régulation SAS
Actipôle Borny
7 rue des Drapiers
B.P. 45200
57075 Metz - Cedex 3, France
Tél. : +33 3 87 37 53 00
Fax. : +33 3 87 37 89 00
E-Mail : info.fr@jumo.net
Internet : www.jumo.fr

JUMO AUTOMATION S.P.R.L. / P.G.M.B.H. / B.V.B.A
Industriestraße 18
4700 Eupen, Belgique
Tél. : +32 87 59 53 00
Fax. : +32 87 74 02 03
E-Mail : info@jumo.be
Internet : www.jumo.be

JUMO Mess- und Regeltechnik AG
Laubisrütistrasse 70
8712 Stäfa, Suisse
Tél. : +41 44 928 24 44
Fax. : +41 44 928 24 48
E-Mail : info@jumo.ch
Internet : www.jumo.ch

Capillaire et sonde de température

Type	Valeur de fin d'échelle	Capillaire	Sonde de température	Remarques
ATH.-SW-..	jusqu'à 200 °C	Cuivre (Cu) n° du matériau Cu-DHP	cuivre (Cu) n° du matériau Cu-DHP brasée	- -
	jusqu'à 350 °C	Cuivre (Cu) n° du matériau Cu-DHP	acier inoxydable (CrNi) brasée	- -
	jusqu'à 350 °C	acier inoxydable (CrNi)	acier inoxydable (CrNi) n° du matériau 1.4571 soudée	contre supplément
	jusqu'à 500 °C	acier inoxydable (CrNi)	acier inoxydable (CrNi) n° du matériau 1.4571 soudée	- -
Longueur du capillaire	1000 mm de série, 5000 mm max.			
Rayon de courbure min. du capillaire	5 mm			

Caractéristiques électriques

Elément de coupure	TW, STW (STB)	STB
	Microrupture avec contact inverseur	Microrupture avec contact à ouverture et réarmement manuel
Pouvoir de coupure max.	AC 230 V +10%, 10 (2), cos φ = 1 (0,6) DC 230 V +10%, 0,25A	
	pour différentiel de coupure 1,5% et 2% AC 230 V +10%, 6 (1,2) A, cos φ = 1 (0,6)	
	microrupteur à revêtement doré, option /702* (* uniquement différentiel de coupure 3 %, 5 % et 7 %) AC / DC 24 V, 0,1 A Résistance de contact 2,5 à 10 mΩ	
Sécurité de coupure	pour garantir la plus grande sécurité de coupure possible, nous recommandons une charge minimale de :	
	si contacts argentés : AC / DC = 24 V, 100 mA	si contacts dorés (option „702“): AC / DC = 10 V, 5 mA

Données de fonctionnement

Différentiel de coupure en % de la plage de réglage / valeurs limites	Fonction de coupure	pour système de mesure à remplissage liquide		
		Valeur nominale	**Valeur réelle possible**	Remarques
	TW	3	3 max. 5	de série
		6	6 max. 8	sur demande
		1,5	1 max. 2	avec supplément
		pour système de mesure à remplissage gaz		
		5	4 max. 8	de série
		9	8 max. 12	sur demande
		2	1,5 max. 2,5	avec supplément
	STW (STB)	pour système de mesure à remplissage liquide		
		5	4 max. 6	de série
		9	8 max. 11	sur demande
		2	1 max. 3	avec supplément
		pour système de mesure à remplissage gaz		
		7	5 max. 12	de série
		9	8 max. 16	sur demande
		2	1,5 max. 3	avec supplément
Précision du point de contact en % de la plage de réglage / valeurs limites	TW : dans le tiers supérieur de l'échelle ± 1,5 %, en début d'échelle ± 6 % STB, STW (STB) : dans le tiers supérieur de l'échelle +0/-5 %, en début d'échelle +0/-10 %			

JUMO GmbH & Co. KG
Adresse de livraison :
Mackenrodtstraße 14,
36039 Fulda, Allemagne
Adresse postale :
36035 Fulda, Allemagne
Tél. : +49 661 6003-0
Fax. : +49 661 6003-607
E-Mail : mail@jumo.net
Internet : www.jumo.net

JUMO Régulation SAS
Actipôle Borny
7 rue des Drapiers
B.P. 45200
57075 Metz - Cedex 3, France
Tél. : +33 3 87 37 53 00
Fax. : +33 3 87 37 89 00
E-Mail : info.fr@jumo.net
Internet : www.jumo.fr

JUMO AUTOMATION S.P.R.L. / P.G.M.B.H. / B.V.B.A
Industriestraße 18
4700 Eupen, Belgique
Tél. : +32 87 59 53 00
Fax. : +32 87 74 02 03
E-Mail : info@jumo.be
Internet : www.jumo.be

JUMO Mess- und Regeltechnik AG
Laubisrütistrasse 70
8712 Stäfa, Suisse
Tél. : +41 44 928 24 44
Fax. : +41 44 928 24 48
E-Mail : info@jumo.ch
Internet : www.jumo.ch

Influence de la température ambiante, par rapport à la plage de réglage / valeurs limites	Si la température ambiante au niveau du boîtier diffère de la température d'étalonnage +22 °C, le point de contact est déplacé. Température ambiante plus élevée = point de contact plus bas Température ambiante plus basse = point de contact plus haut					
	Thermostats à monter en saillie avec valeur de fin d'échelle					
	< 200 °C		≥ 200 °C ≤ 350 °C		> 350 °C ≤ 500 °C	
	TW	STB/STW (STB)	TW	STB/STW (STB)	TW	STB/STW (STB)
	Influence sur le boîtier					
	0,08 %/K	0,17 %/K	0,06 %/K	0,13 %/K	0,14 %/K	0,12 %/K
	Influence sur le capillaire par mètre					
	0,047 %/K	0,054 %/K	0,09 %/K	0,11 %/K	0,04 %/K	0,03 %/K
Température de stockage admissible	max. +80 °C					
Température ambiante d'utilisation admissible	-50 à +50 °C					
Position nominale (NL)	au choix					

Boîtier

de série	Fonte d'aluminium, laqué
Réglage de la consigne	Point de coupure réglable avec un tournevis après retrait du capot du boîtier
Indice de protection	EN 60 529-IP 65
Passage du câble	Presse-étoupe M 20 x 1,5, zone étanche 6-12 mm
Fixation du boîtier Série ATHf-SW avec capillaire	à l'aide de 2 vis partie inférieure du boîtier (montage mural) Sortie du capillaire : sur le côté du boîtier.
Poids	env. 1,2 kg

Raccordement au process[a]

Série ATH**s**-SW avec tige rigide	Valeur de fin d'échelle **jusqu'à** 150 °C **Doigt de gant „20“**	Valeur de fin d'échelle **jusqu'à** 150 °C **Doigt de gant „30“**
	Doigt de gant à visser avec embout fileté 1/2"G Forme A suivant DIN 3852/2	Doigt de gant à visser avec embout fileté 1/2"G Forme A suivant DIN 3852/2 et pièce intermédiaire, ainsi la température ambiante admissible de +80 °C sur le boîtier n'est pas dépassée
Série ATH**f**-SW avec capillaire	**Sonde ronde lisse „10“** (de série)	
	Doigt de gant à visser „20“ sur demande	
	Doigt de gant à visser avec embout fileté 1/2"G Forme A suivant DIN 3852/2 et pièce de serrage avec vis de blocage pour bloquer la sonde	
Matériau	**Doigt de gant „20“**	**Doigt de gant „30“**
	jusqu'à +150 °C CuZn de série au delà de +150 °C CrNi	au delà de +150 °C CrNi
Longueur utile S	Longueurs standards : 100, 120, 150, 200 ou 300 mm autres demandes sur demande	
∅ plongeur	Thermostat simple D = 8 mm	Thermostat double D = 15 mm

[a] Autres types de raccord et doigts de gant, voir fiche technique 606710.

JUMO GmbH & Co. KG
Adresse de livraison :
Mackenrodtstraße 14,
36039 Fulda, Allemagne
Adresse postale :
36035 Fulda, Allemagne
Tél. : +49 661 6003-0
Fax. : +49 661 6003-607
E-Mail : mail@jumo.net
Internet : www.jumo.net

JUMO Régulation SAS
Actipôle Borny
7 rue des Drapiers
B.P. 45200
57075 Metz - Cedex 3, France
Tél. : +33 3 87 37 53 00
Fax. : +33 3 87 37 89 00
E-Mail : info.fr@jumo.net
Internet : www.jumo.fr

JUMO AUTOMATION S.P.R.L. / P.G.M.B.H. / B.V.B.A
Industriestraße 18
4700 Eupen, Belgique
Tél. : +32 87 59 53 00
Fax. : +32 87 74 02 03
E-Mail : info@jumo.be
Internet : www.jumo.be

JUMO Mess- und Regeltechnik AG
Laubisrütistrasse 70
8712 Stäfa, Suisse
Tél. : +41 44 928 24 44
Fax. : +41 44 928 24 48
E-Mail : info@jumo.ch
Internet : www.jumo.ch

Homologations / Marques de contrôle

Thermostats simples	avec tige rigide	avec capillaire	Fonction de coupure	N° enreg. DIN	Marques de contrôle
	ATH**s**-SW-2 *	ATH**f**-SW-2 *	TW	TW 892	EN 14597 Directive appareils sous pression 97/23/CE *uniquement certifié DIN
	ATH**s**-SW-20	ATH**f**-SW-20	STW (STB)	STW (STB) 894 S	
	ATH**s**-SW-70	ATH**f**-SW-70	STB	STB 895	
Thermostats doubles	ATH**s**-SW-22 *	ATH**f**-SW-22 *	TW / TW	TW / TW 901	
	ATH**s**-SW-220	ATH**f**-SW-220	TW / STW (STB)	TW / STW (STB) 903 S	
	ATH**s**-SW-270	ATH**f**-SW-270	TW / STB	TW / STB 904	
	ATH**s**-SW-2020	ATH**f**-SW-2020	STW (STB) / STW (STB)	2 x STW (STB) 905 S	
	ATH**s**-SW-2070	ATH**f**-SW-2070	STW (STB) / STB	STW (STB) / STB 906 S	
	ATH**s**-SW-7070	ATH**f**-SW-7070	STB / STB	STB / STB 907	

Remarque

Caractéristiques physiques et toxicologiques du liquide/gaz de dilatation qui peut s'échapper en cas de rupture du système de mesure.

Plage de réglage avec valeur de fin d'échelle	Réactions dangereuses	Risques d'explosion et d'incendie		Pollution de l'eau	Caractéristiques toxicologiques		
		Température d'inflammation	Limite d'explosion		irritant	dangereux pour la santé	toxique
≤ +200 °C	non	+355 °C	0,6 - 8V%	oui	oui	[a]	non
≤ +200 °C		+490 °C	- -				
≤ +200 °C		non	0,6 - 8V%	non	non	non	

[a] En ce qui concerne les risques pour la santé, il n'y a pas actuellement de mesures restrictives des pouvoirs publics en cas d'exposition de courte durée et de faible concentration, par exemple en cas de rupture du système de mesure.

Schémas de raccordement

Thermostats simples

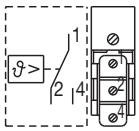

Fonction de coupure : TW, STW

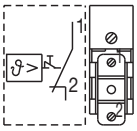

Fonction de coupure : STB

Thermostats doubles

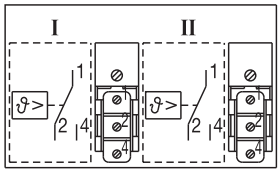

Systèmes **I** et **II** :
avec contact inverseur

Fonction de coupure : TW, STW

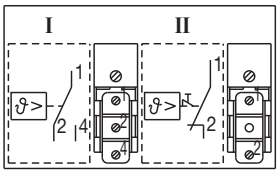

Système **I** : avec contact inverseur

Fonction de coupure : TW, STW

Système **II** : avec contact à ouverture et réarmement manuel
Fonction de coupure : STB

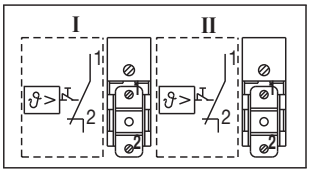

Systèmes **I** et **II** :
avec contact à ouverture et réarmement manuel

Fonction de coupure : STB

JUMO GmbH & Co. KG
Adresse de livraison :
Mackenrodtstraße 14,
36039 Fulda, Allemagne
Adresse postale :
36035 Fulda, Allemagne
Tél. : +49 661 6003-0
Fax. : +49 661 6003-607
E-Mail : mail@jumo.net
Internet : www.jumo.net

JUMO Régulation SAS
Actipôle Borny
7 rue des Drapiers
B.P. 45200
57075 Metz - Cedex 3, France
Tél. : +33 3 87 37 53 00
Fax. : +33 3 87 37 89 00
E-Mail : info.fr@jumo.net
Internet : www.jumo.fr

JUMO AUTOMATION S.P.R.L. / P.G.M.B.H. / B.V.B.A
Industriestraße 18
4700 Eupen, Belgique
Tél. : +32 87 59 53 00
Fax. : +32 87 74 02 03
E-Mail : info@jumo.be
Internet : www.jumo.be

JUMO Mess- und Regeltechnik AG
Laubisrütistrasse 70
8712 Stäfa, Suisse
Tél. : +41 44 928 24 44
Fax. : +41 44 928 24 48
E-Mail : info@jumo.ch
Internet : www.jumo.ch

Dimensions

ATHf-SW-..

avec capillaire et raccord de process „10“ sonde ronde lisse

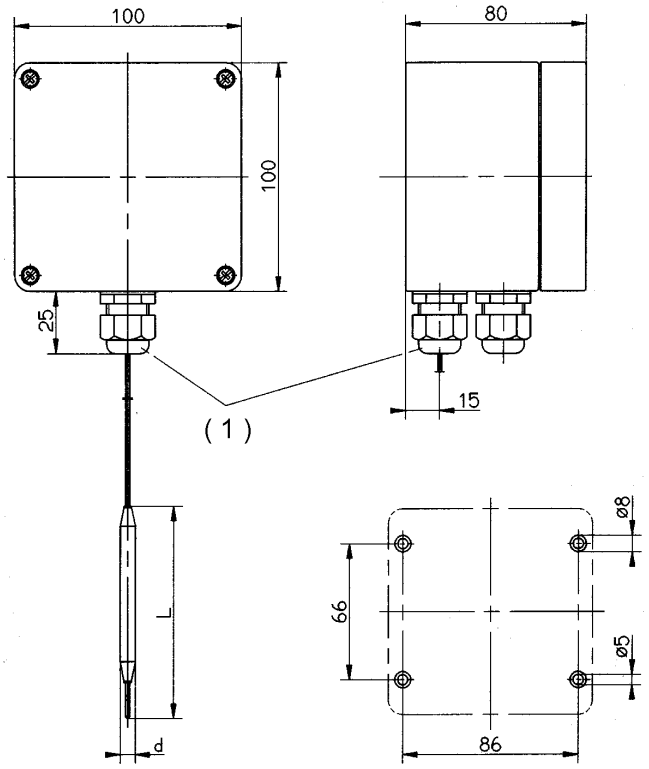

(1) = Filetage M 20x1,5

ATHs-SW-..

avec doigt de gant à visser „20“

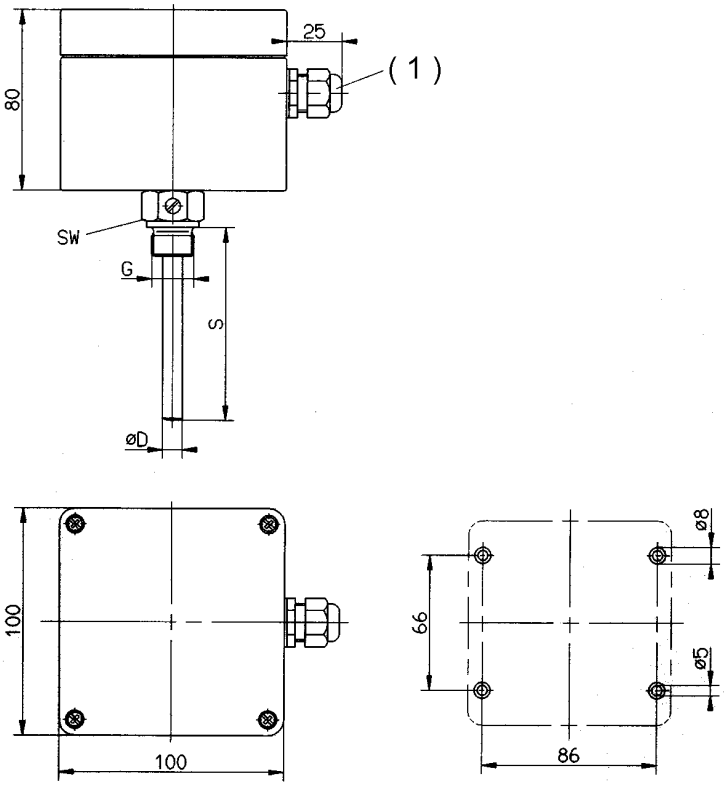

(1) = Filetage M 20x1,5

JUMO GmbH & Co. KG
Adresse de livraison :
Mackenrodtstraße 14,
36039 Fulda, Allemagne
Adresse postale :
36035 Fulda, Allemagne
Tél. : +49 661 6003-0
Fax. : +49 661 6003-607
E-Mail : mail@jumo.net
Internet : www.jumo.net

JUMO Régulation SAS
Actipôle Borny
7 rue des Drapiers
B.P. 45200
57075 Metz - Cedex 3, France
Tél. : +33 3 87 37 53 00
Fax. : +33 3 87 37 89 00
E-Mail : info.fr@jumo.net
Internet : www.jumo.fr

JUMO AUTOMATION S.P.R.L. / P.G.M.B.H. / B.V.B.A
Industriestraße 18
4700 Eupen, Belgique
Tél. : +32 87 59 53 00
Fax. : +32 87 74 02 03
E-Mail : info@jumo.be
Internet : www.jumo.be

JUMO Mess- und Regeltechnik AG
Laubisrütistrasse 70
8712 Stäfa, Suisse
Tél. : +41 44 928 24 44
Fax. : +41 44 928 24 48
E-Mail : info@jumo.ch
Internet : www.jumo.ch

Références de commande

Thermostat pour montage en saillie, série ATH.-SW

Code de commande	(1)	Type de base	
603035		Thermostat pour montage en saillie, série ATH.-SW	

	(2)	Complément au type de base		
0002		ATH.-SW-2	Contrôleur de température TW	Thermostats simples
0020		ATH.-SW-20	Contrôleur de température de sécurité STW (STB)	
0070		ATH.-SW-70	Limiteur de température de sécurité STB	
0202		ATH.-SW-22	TW / TW	Thermostats doubles
0220		ATH.-SW-220	TW / STW (STB)	
0270		ATH.-SW-270	TW / STB	
2020		ATH.-SW-2020	STW (STB) / STW (STB)	
2070		ATH.-SW-2070	STW (STB) / STB	
7070		ATH.-SW-7070	STB / STB	

	(3)	Modèle	
1		ATH**s**-SW-....	avec tige rigide
2		ATH**f**-SW-....	avec capillaire

	(4)	Plages de valeurs/de seuils °C	
014		-20 à +50*	*uniquement pour TW
016		-10 à +40*	
021		0 à +50	
022		0 à +70	
025		0 à +100	
041		+20 à +90	
052		+30 à +110	
042		+20 à +120	
066		+60 à +130	
043		+20 à +150	
062		+50 à +200	
063		+50 à +250	
064		+50 à +300	
045		+20 à +400	
046		+20 à +500	

	(5	Différentiel de coupure	
00		sans différentiel de coupure (-70 STB)	
15		1,5% de l'étendue de mesure	(uniquement pour TW)
20		2% de l'étendue de mesureg	(uniquement pour STW (STB))
30		3% de l'étendue de mesure	(uniquement pour TW)
50		5% de l'étendue de mesure	(uniquement pour TW + STW (STB))
60		6% de l'étendue de mesure	(uniquement pour TW)
70		7% de l'étendue de mesure	(uniquement pour STW (STB))
90		9% de l'étendue de mesure	(uniquement pour STW (STB))

JUMO GmbH & Co. KG
Adresse de livraison :
Mackenrodtstraße 14,
36039 Fulda, Allemagne
Adresse postale :
36035 Fulda, Allemagne
Tél. : +49 661 6003-0
Fax. : +49 661 6003-607
E-Mail : mail@jumo.net
Internet : www.jumo.net

JUMO Régulation SAS
Actipôle Borny
7 rue des Drapiers
B.P. 45200
57075 Metz - Cedex 3, France
Tél. : +33 3 87 37 53 00
Fax. : +33 3 87 37 89 00
E-Mail : info.fr@jumo.net
Internet : www.jumo.fr

JUMO AUTOMATION S.P.R.L. / P.G.M.B.H. / B.V.B.A
Industriestraße 18
4700 Eupen, Belgique
Tél. : +32 87 59 53 00
Fax. : +32 87 74 02 03
E-Mail : info@jumo.be
Internet : www.jumo.be

JUMO Mess- und Regeltechnik AG
Laubisrütistrasse 70
8712 Stäfa, Suisse
Tél. : +41 44 928 24 44
Fax. : +41 44 928 24 48
E-Mail : info@jumo.ch
Internet : www.jumo.ch

	(6)	**Longueur du capillaire**
0		ATH**s**-SW sans capillaire
1000		1000 mm
2000		2000 mm
3000		3000 mm
4000		4000 mm
5000		5000 mm
. . . .		(longueur spéciale, à préciser en mm)

	(7)	**Matériau du capillaire**	
00		ATH**s**-SW sans capillaire	
20		CrNi	Acier inoxydable
40		Cu	Cuivre

	(8)	**Raccordement au process**	
10		Sonde ronde lisse	
20		Doigt de gant à visser	
30		Doigt de gant à visser avec pièce intermédiaire	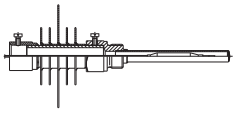

	(9)	**Filetage du raccordement au process** [a]
00		Sans filetage (raccord de process „10“)
13		Filetage extérieur 1/2"G

	(10)	**Matériau du raccordement au process** [a]	
00		uniquement pour raccord de process „10“	
20		CrNi	Acier inoxydable 1.4571
46		CuZn	Laiton

	(11)	**Longueur utile „S“ (longueur du plongeur)**
000		ATH**f**-SW sans doigt de gant
100		100 mm
120		120 mm
150		150 mm
200		200 mm
300		300 mm
400		400 mm
. . . .		(longueur spéciale, à préciser en mm)

	(12)	**Diamètre „D“ (diamètre du plongeur)**	
00		ATH**f**-SW sans doigt de gant	
8		8 mm	Pour thermostats simples
15		15 mm	Pour thermostats doubles

	(13)	**Diamètre „d“ (diamètre de la sonde)**
6		6 mm

JUMO GmbH & Co. KG
Adresse de livraison :
Mackenrodtstraße 14,
36039 Fulda, Allemagne
Adresse postale :
36035 Fulda, Allemagne
Tél. : +49 661 6003-0
Fax. : +49 661 6003-607
E-Mail : mail@jumo.net
Internet : www.jumo.net

JUMO Régulation SAS
Actipôle Borny
7 rue des Drapiers
B.P. 45200
57075 Metz - Cedex 3, France
Tél. : +33 3 87 37 53 00
Fax. : +33 3 87 37 89 00
E-Mail : info.fr@jumo.net
Internet : www.jumo.fr

JUMO AUTOMATION S.P.R.L. / P.G.M.B.H. / B.V.B.A
Industriestraße 18
4700 Eupen, Belgique
Tél. : +32 87 59 53 00
Fax. : +32 87 74 02 03
E-Mail : info@jumo.be
Internet : www.jumo.be

JUMO Mess- und Regeltechnik AG
Laubisrütistrasse 70
8712 Stäfa, Suisse
Tél. : +41 44 928 24 44
Fax. : +41 44 928 24 48
E-Mail : info@jumo.ch
Internet : www.jumo.ch

	(14)	Options
000		Sans
702		Contact à rupture brusque à revêtement doré
746		Aération du boîtier / élément de compensation de pression

[a] Autres types de raccords de sonde et doigt de gant, voir fiche technique 606710

Code de commande

(1)		(2)		(3)		(4)		(5)		(6)		(7)		(8)		(9)		(10)		(11)		(12)		(13)		(14)
603035	/	. . . .	-	.	-	. . .	-	. .	-	. . . .	-	. .	-	. .	-	. .	-	. .	-	. . .	-	. .	-	.	/	. . .

Exemple decommande

603035	/	0202	-	2	-	043	-	30	-	2000	-	20	-	10	-	00	-	00	-	000	-	00	-	6	/	000