JUMO GmbH & Co. KG
Adresse de livraison :
Mackenrodtstraße 14,
36039 Fulda, Allemagne
Adresse postale :
36035 Fulda, Allemagne
Tél. : +49 661 6003-0
Fax. : +49 661 6003-607
E-Mail : mail@jumo.net
Internet : www.jumo.net

JUMO Régulation SAS
Actipôle Borny
7 rue des Drapiers
B.P. 45200
57075 Metz - Cedex 3, France
Tél. : +33 3 87 37 53 00
Fax. : +33 3 87 37 89 00
E-Mail : info.fr@jumo.net
Internet : www.jumo.fr

JUMO AUTOMATION S.P.R.L. / P.G.M.B.H. / B.V.B.A
Industriestraße 18
4700 Eupen, Belgique
Tél. : +32 87 59 53 00
Fax. : +32 87 74 02 03
E-Mail : info@jumo.be
Internet : www.jumo.be

JUMO Mess- und Regeltechnik AG
Laubisrütistrasse 70
8712 Stäfa, Suisse
Tél. : +41 44 928 24 44
Fax. : +41 44 928 24 48
E-Mail : info@jumo.ch
Internet : www.jumo.ch

Armatures de process en acier inox

Type 202825
Type 202831

Description sommaire

Ces armatures servent à protéger et à fixer des capteurs. Le montage peut être effectué directement dans des conduites existantes ou dans des parois de réservoir. Les armatures de type 202825 sont montées surtout dans des installations de génie chimique dont les exigences en matière d'hygiène sont sévères. Les pièces en contact avec le milieu et les matériaux d'étanchéité utilisés sont conformes aux exigences de la FDA (*Food and Drug Administration*).
Les armatures de type 202831 sont utilisées surtout dans le traitement des eaux et l'industrie.
Ces deux types d'armature sont prévus pour le montage de capteurs d'une longueur de 120 mm. Autres longueurs sur demande.

Type 202825

Type 202831

Possibilités de montage

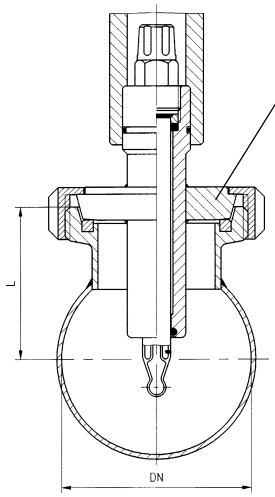

Raccord conique

DN 25	DN (tuyau)	L (encastrée)
	DN 40	65 mm
	DN 50	65 mm
	DN 65	57 mm
	DN 80	65 mm
	DN 100	75 mm
	DN 125	88 mm
DN 50	DN (tuyau)	L (encastrée)
	DN 50	63 mm
	DN 65	52 mm
	DN 80	63 mm
	DN 100	75 mm
	DN 125	90 mm

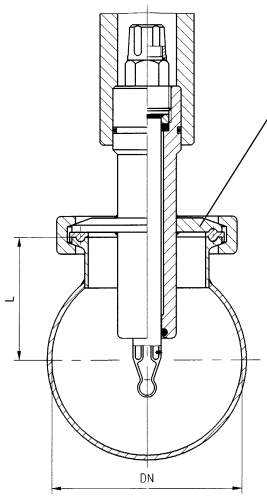

Raccord Clamp

DN 25	DN (tuyau)	L (encastrée)
	DN 40	58 mm
	DN 50	50 mm
	DN 65	50 mm
	DN 80	58 mm
	DN 100	68 mm
	DN 125	81 mm
DN 50	DN (tuyau)	L (encastrée)
	DN 50	51 mm
	DN 65	40 mm
	DN 80	51 mm
	DN 100	63 mm
	DN 125	77 mm

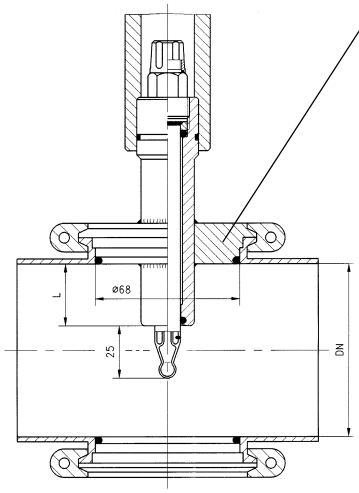

Raccord VARIVENT

DN 40/50	DN (tuyau)	L (encastrée)
	DN 40	5 mm
	DN 50	5 mm
	DN 65	30 mm
	DN 80	30 mm
	DN 100	30 mm
	DN 125	30 mm

Autres armatures

Type	Fiche technique
Chambres de passage	20.2810
Armatures plongeantes	20.2820
Armatures SIP	20.2822
Armatures de process	20.2825

JUMO GmbH & Co. KG
Adresse de livraison :
Mackenrodtstraße 14,
36039 Fulda, Allemagne
Adresse postale :
36035 Fulda, Allemagne
Tél. : +49 661 6003-0
Fax. : +49 661 6003-607
E-Mail : mail@jumo.net
Internet : www.jumo.net

JUMO Régulation SAS
Actipôle Borny
7 rue des Drapiers
B.P. 45200
57075 Metz - Cedex 3, France
Tél. : +33 3 87 37 53 00
Fax. : +33 3 87 37 89 00
E-Mail : info.fr@jumo.net
Internet : www.jumo.fr

JUMO AUTOMATION S.P.R.L. / P.G.M.B.H. / B.V.B.A
Industriestraße 18
4700 Eupen, Belgique
Tél. : +32 87 59 53 00
Fax. : +32 87 74 02 03
E-Mail : info@jumo.be
Internet : www.jumo.be

JUMO Mess- und Regeltechnik AG
Laubisrütistrasse 70
8712 Stäfa, Suisse
Tél. : +41 44 928 24 44
Fax. : +41 44 928 24 48
E-Mail : info@jumo.ch
Internet : www.jumo.ch

Caractéristiques techniques

Matériau	Pièces en contact avec le milieu en acier inoxydable AISI 316 Ti, poli électrolytiquement, Ra ≤ 0,80 (pour exécution 202825/...), joint : joint torique en silicone (conformité FDA)
Température admissible[1]	0 à +135 °C
Tenue en pression à 25°C	jusqu'à 10 bar
Mise en place des électrodes	Presse-étoupe Pg13,5 Il est possible de monter un transformateur d'impédance (202995) ou un convertisseur de mesure en technique 2 fils (202701).
Longueur utile	Voir les exemples de montage de chaque type de raccord
Indice de protection	IP65, EN 60 529
Poids	Selon le raccord de process

Dimensions

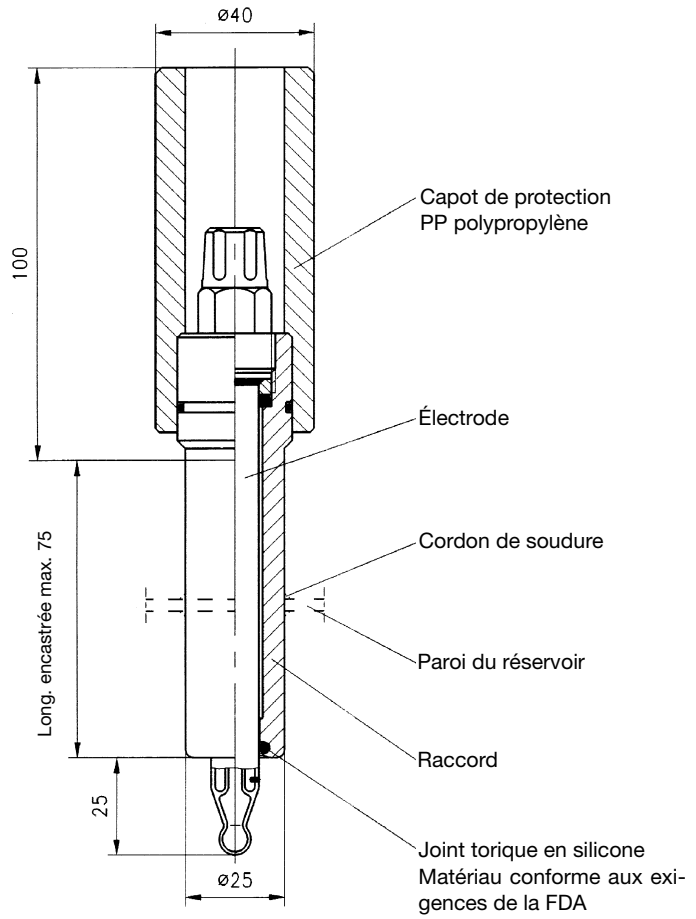

Type 202825-000

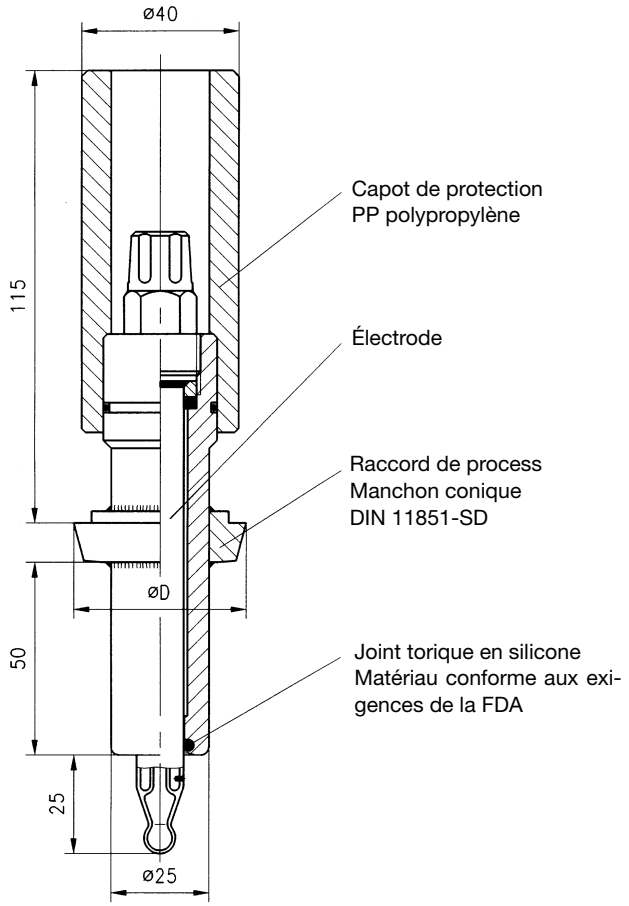

Type 202825-607-26, type 202825-604-26
Manchon conique : DN50, ø D = 68,5mm
DN25, ø D = 44,0mm

[1] Tenir compte des caractéristiques de fonctionnement (température et pression maximales) du capteur !

JUMO GmbH & Co. KG
Adresse de livraison :
Mackenrodtstraße 14,
36039 Fulda, Allemagne
Adresse postale :
36035 Fulda, Allemagne
Tél. : +49 661 6003-0
Fax. : +49 661 6003-607
E-Mail : mail@jumo.net
Internet : www.jumo.net

JUMO Régulation SAS
Actipôle Borny
7 rue des Drapiers
B.P. 45200
57075 Metz - Cedex 3, France
Tél. : +33 3 87 37 53 00
Fax. : +33 3 87 37 89 00
E-Mail : info.fr@jumo.net
Internet : www.jumo.fr

JUMO AUTOMATION S.P.R.L. / P.G.M.B.H. / B.V.B.A
Industriestraße 18
4700 Eupen, Belgique
Tél. : +32 87 59 53 00
Fax. : +32 87 74 02 03
E-Mail : info@jumo.be
Internet : www.jumo.be

JUMO Mess- und Regeltechnik AG
Laubisrütistrasse 70
8712 Stäfa, Suisse
Tél. : +41 44 928 24 44
Fax. : +41 44 928 24 48
E-Mail : info@jumo.ch
Internet : www.jumo.ch

Dimensions

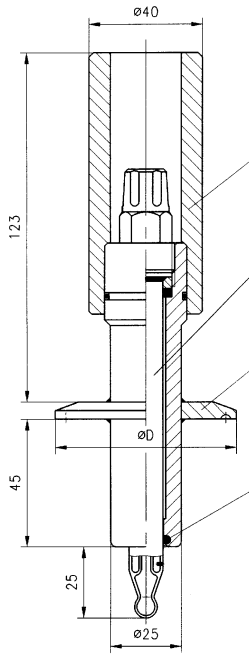

Type 202825-616-26, type 202825-613-26
Raccord Clamp : DN50, ø D = 64,0mm dia. L= 45 mm
DN25, ø D = 50,5mm dia. L = 45 mm

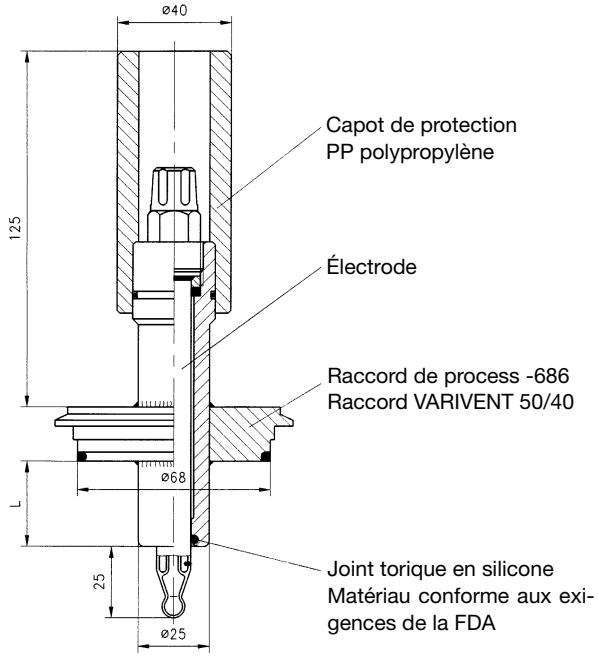

Type 202825-686-26
Raccord VARIVENT : DN40, 50 L= 5 mm
DN65, 80, 100, 125 L = 30 mm

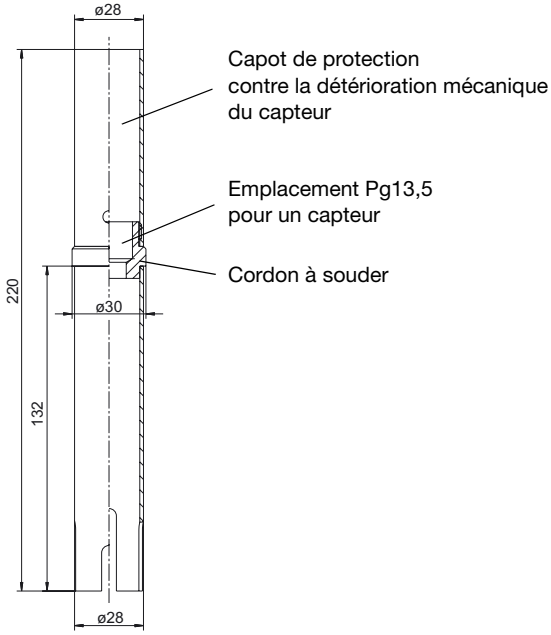

Type 202831-000-26

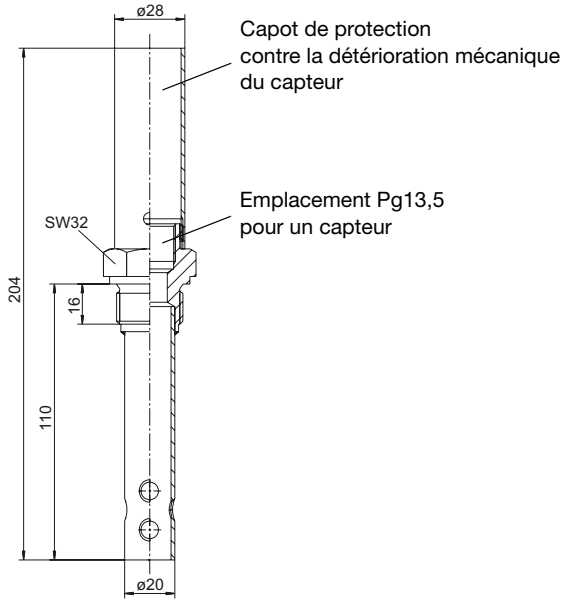

Type 202831-105-26

JUMO GmbH & Co. KG
Adresse de livraison :
Mackenrodtstraße 14,
36039 Fulda, Allemagne
Adresse postale :
36035 Fulda, Allemagne
Tél. : +49 661 6003-0
Fax. : +49 661 6003-607
E-Mail : mail@jumo.net
Internet : www.jumo.net

JUMO Régulation SAS
Actipôle Borny
7 rue des Drapiers
B.P. 45200
57075 Metz - Cedex 3, France
Tél. : +33 3 87 37 53 00
Fax. : +33 3 87 37 89 00
E-Mail : info.fr@jumo.net
Internet : www.jumo.fr

JUMO AUTOMATION S.P.R.L. / P.G.M.B.H. / B.V.B.A
Industriestraße 18
4700 Eupen, Belgique
Tél. : +32 87 59 53 00
Fax. : +32 87 74 02 03
E-Mail : info@jumo.be
Internet : www.jumo.be

JUMO Mess- und Regeltechnik AG
Laubisrütistrasse 70
8712 Stäfa, Suisse
Tél. : +41 44 928 24 44
Fax. : +41 44 928 24 48
E-Mail : info@jumo.ch
Internet : www.jumo.ch

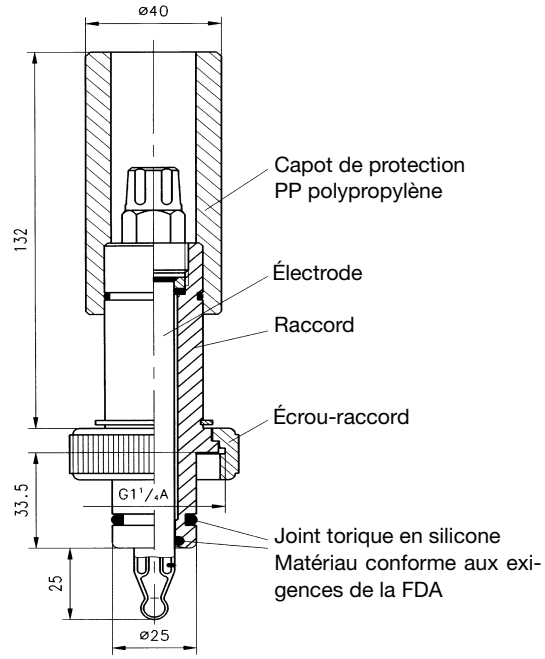

Type 202825-688-26

Raccord Ingold : 1¼"G , longueur utile 33,5mm (avec manchon n° 3)

Manchons à souder disponibles pour le raccord 688

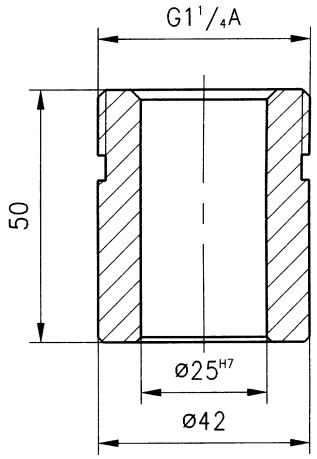

Manchon 1

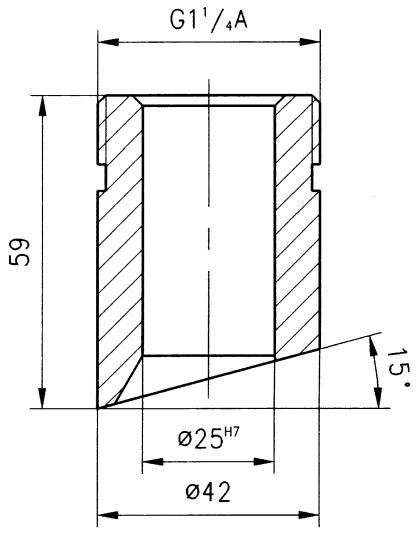

Manchon 2

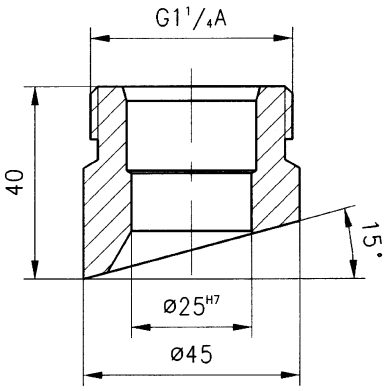

Manchon 3

JUMO GmbH & Co. KG
Adresse de livraison :
Mackenrodtstraße 14,
36039 Fulda, Allemagne
Adresse postale :
36035 Fulda, Allemagne
Tél. : +49 661 6003-0
Fax. : +49 661 6003-607
E-Mail : mail@jumo.net
Internet : www.jumo.net

JUMO Régulation SAS
Actipôle Borny
7 rue des Drapiers
B.P. 45200
57075 Metz - Cedex 3, France
Tél. : +33 3 87 37 53 00
Fax. : +33 3 87 37 89 00
E-Mail : info.fr@jumo.net
Internet : www.jumo.fr

JUMO AUTOMATION S.P.R.L. / P.G.M.B.H. / B.V.B.A
Industriestraße 18
4700 Eupen, Belgique
Tél. : +32 87 59 53 00
Fax. : +32 87 74 02 03
E-Mail : info@jumo.be
Internet : www.jumo.be

JUMO Mess- und Regeltechnik AG
Laubisrütistrasse 70
8712 Stäfa, Suisse
Tél. : +41 44 928 24 44
Fax. : +41 44 928 24 48
E-Mail : info@jumo.ch
Internet : www.jumo.ch

Références decommande : armatures de process en acier inoxydable

			(1)	**Type de base**
		202825		Armatures de process, adaptées aux milieux avec des exigences sévères en matière d'hygiène (denrées alimentaires, pharmacie, chimie) ; Joints en silicone, conformes aux exigences de la FDA
		202831		Armatures de process, adaptées au traitement des eaux et à l'industrie.
			(2)	**Type de raccord**
	x	000		Cordon à souder
	x	105		Filetage $^{3}/_{4}$ "G
x		604		Manchon conique DIN 11851-DN25
x		607		Manchon conique DIN 11851-DN50
x		613		Raccord Clamp DN25
x		616		Raccord Clamp DN50
x		686		Raccord VARIVENT DN 40/50
x		688		Raccord à vis $1^{1}/_{4}$ "G (raccord à vis Ingold)
			(3)	**Matériau**
x	x	24		Pièces en contact avec le milieu en acier inoxydable AISI 316L
	x	26		Pièces en contact avec le milieu en acier inoxydable AISI 316 Ti

	(1)		(2)		(3)
Codes de commande		/		-	
Exemple de commande	202825	/	607	-	26

Exécutions en stock

Type		**Numéro d'article**
202831/000-26	2EA-30-VA-1	20/00302472
202831/105-26	2GA-3/4-VA-1	20/00302474

Exécutions en production

Type	**Numéro d'article**
202825/000-26	20/00358137
202825/604-26	20/00358132
202825/607-26	20/00357679
202825/613-26	20/00358134
202825/616-26	20/00358133
202825/686-26	20/00358136
202825/000-26	20/00358137
202825/604-26	20/00358132

Accessoires

Type	**Numéro d'article**
Réservoir de KCl, résistant à la pression, Pour monter un pont électrolytique ou utiliser des électrodes remplies de KCl.	20/00060254

Remarque :
le code type permet d'identifier le capteur, il ne s'agit pas d'un système modulaire.
Pour vos commandes, choisissez, dans la mesure du possible, les articles mentionnés sous "Exécutions en stock" ou "Exécutions en production".
Nous devons vérifier du point de vue technique et valider toute combinaison libre des différentes options.
En cas de doute, contactez-nous.